DF200GVS零件目录图册

DF200GVS PARTSLIST

FOREWORD

When you are going to order parts you may take this booklet as reference but any differences please take the reality on vehicle as standard.

To find out the name, Item code or fitment you may check in the illustration with the size and appearance .Then with the no. in the illustration you will find out the name, item code and quantity.

There will no notice to you ahead of any change of the information in this booklet.

发动机、消声器、化油器 ENGINE MUFFLER CARBURTOR

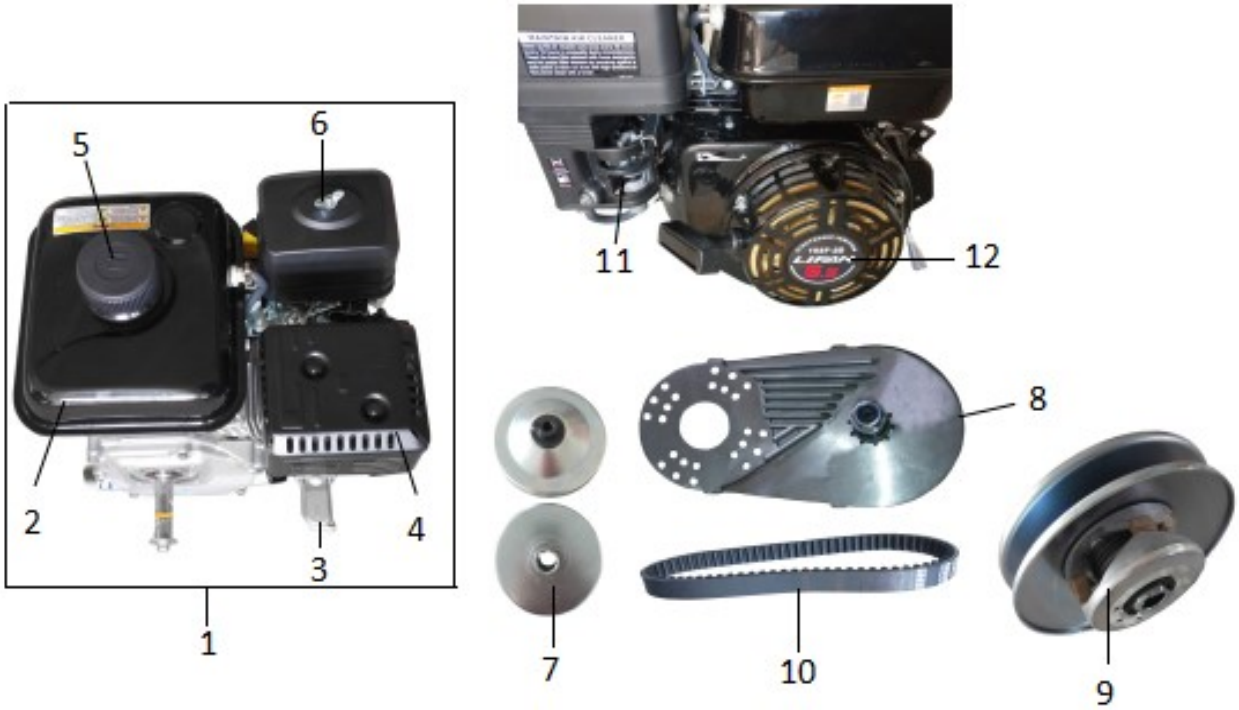

序	件　号	中 文 名 称	英 文 名 称	数量	单价	
NO.	Code name	Chinese	Description	Q'ty	￥	$
1	01010078-2	发动机(168F-2)	Engine(168F-2)	1		
2	05040013	油箱		1		
3	01990062-2	DPE补气阀		1		
4	01050092	消声器（168F）		1		
5	05050020	油箱盖		1		
6	01040047	空滤器		1		
7	02040367	主动轮		1		
8	02040394	铝板（420-10T)		1		
9	02040368	从动轮		1		
10	02040393	皮带669		1		
11	01030022	化油器		1		
12	190254	反冲启动器总成		1		

车架及车架附件 FRAME AND ACCESSORIES

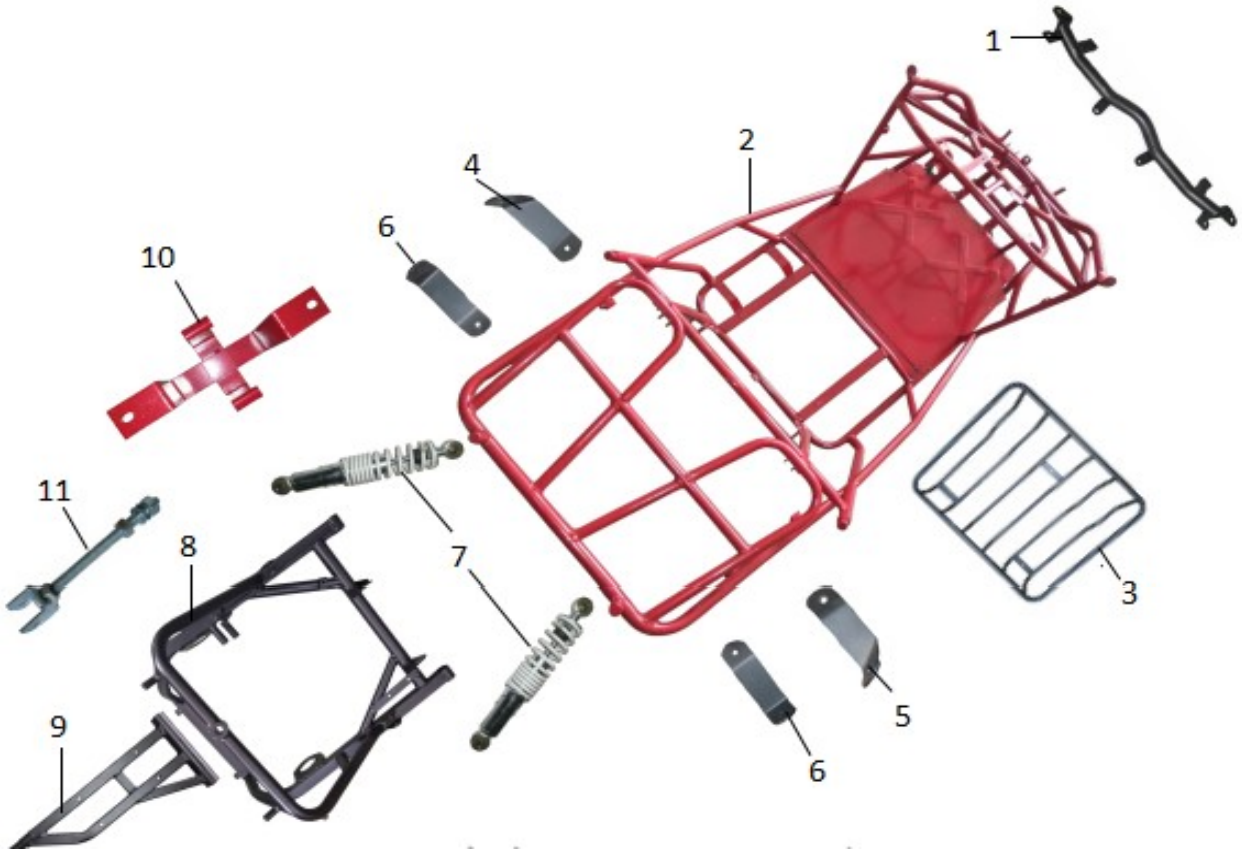

序	件　号	中 文 名 称	英 文 名 称	数量	单价	
NO.	Code name	Chinese	Description	Q'ty	￥	$
1	02011297	前桥组件	Front Axle ASSY	1		
2	0201-DF200GVS	车架	Frame	1		
3	02011072	货篮	Rear Shock	2		
4	02011300	后泥板固定片（左）	Rear Fender seat (Left)	1		
5	02011301	后泥板固定片（右）	Rear Fender seat(Right)	1		
6	02011299	后泥板固定片（后）	Rear Fender seat (Rear)	2		
7	07010180	后减震	Rear Shock	2		
8	02011800-1	后托架	Rear engine carrier	1		
9	02011980	发动机安装架		1		
10	02011956-2	电瓶盒		1		
11	02011951	调节拉杆		1		

棚架 Rollbar

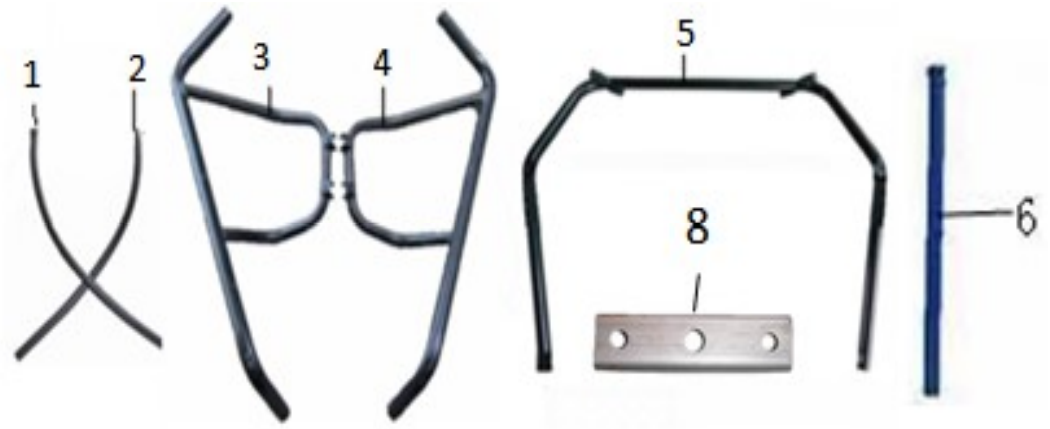

序	件　号	中 文 名 称	英 文 名 称	数量	单价	
NO.	Code name	Chinese	Description	Q'ty	￥	$
1	02011303	棚架左	Roll bar (Left)	1		
2	02011304	棚架右	Roll Bar (Right)	1		
3	02011306	棚架后左	Rear Roll Bar (Left)	1		
4	02011307	棚架后右	Rear Roll bBar (right)	1		
5	02011519	棚架中	Middle roll bar	1		
6	02011518	棚架连接管前	Roll bar connection	1		
7						
8	02011298	后棚架连接板	Rear Roll bar linkage	1		

转向系统、前摇臂 Sttering ASSY, Swing arm

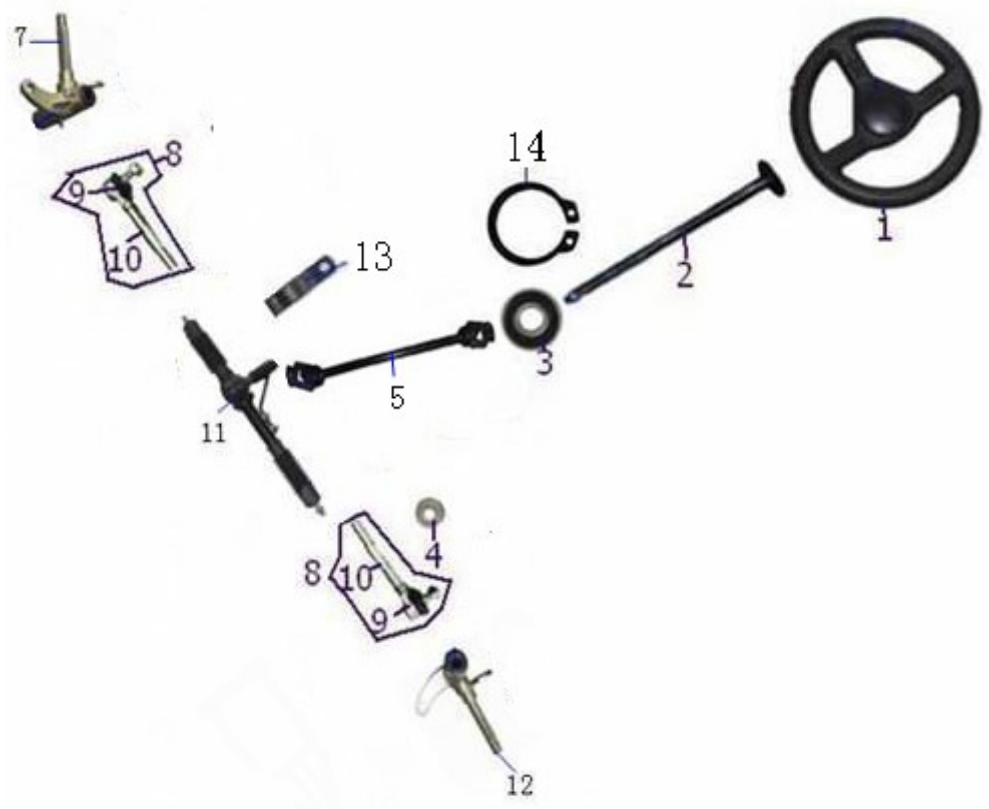

序	件　号	中 文 名 称	英 文 名 称	数量	单价	
NO.	Code name	Chinese	Description	Q'ty	￥	$
1	02030018	方向盘（小、带盖）	Steering Wheel	1		
2	02030714	方向把固定柱	Steering Wheel Fixture	1		
3	12030021	6903轴承	Bearing （6903）	2		
4	12020016	全铁防尘盖12.5*31*6	Steel Dust cover 12.5*31*6	4		
5	02030023	万向节L：406mm	Gimbal L：406mm	1		
6						
7	02030276	前转角右	Front steering angel （RH）	1		
8	02030217	转向拉杆（带球头）	Steering rod w/ balljoint	2		
9	12060015	球头	Ball Joint	2		
10	190373	转向拉杆 L:170mm	Steering rod	2		

11	02030783	方向机	Steering machine	1		
12	02030275	前转角左	Front steering angel （RH）	1		
13	02030015	方向机压板	Steering Machine Cover	2		
14	12050003	轴用卡簧17	Circlip 17	1		

换挡机构、踏板 Gearshift, Pedal

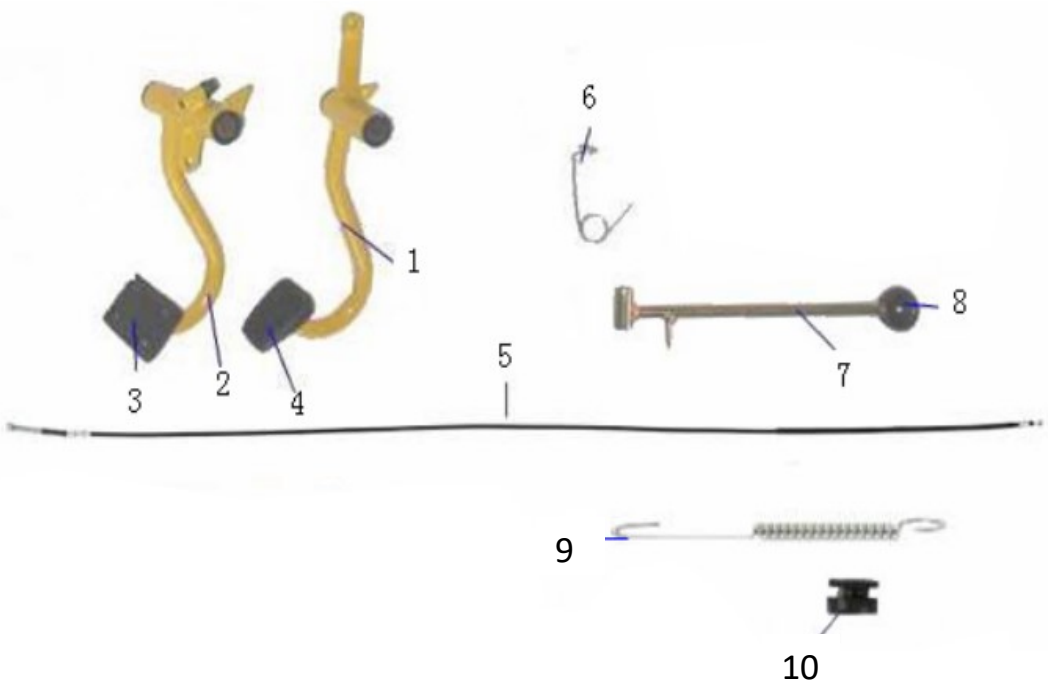

序	件　号	中 文 名 称	英 文 名 称	数量	单价	
NO.	Code name	Chinese	Description	Q'ty	￥	$
1	02010079	油门踏板组件	Accelerator Pedal	1		
2	02010080	刹车踏板组件	Brake Pedal	1		
3	06990015	脚刹踏板防滑套(方形）	Brake Pedal Shoe	1		
4	06990016	脚刹踏板防滑套	Brake Pedal Shoe	1		
5	08020264	油门线(DF200GVF-4003)	Throttle Cable	1		
6	07020006	手刹杆扭簧	Hand brake spring	1		
7	02010065	手刹杆组件	Hand brake	1		
8	06990017	手刹杆球头	Hand brake ball joint	2		
9	07020007	刹车开关拉簧	Braking switch extension spring	3		

10	06020036	尾灯工字型橡胶	Rubber washer	1		

轮胎、钢圈 WHEEL, RIM

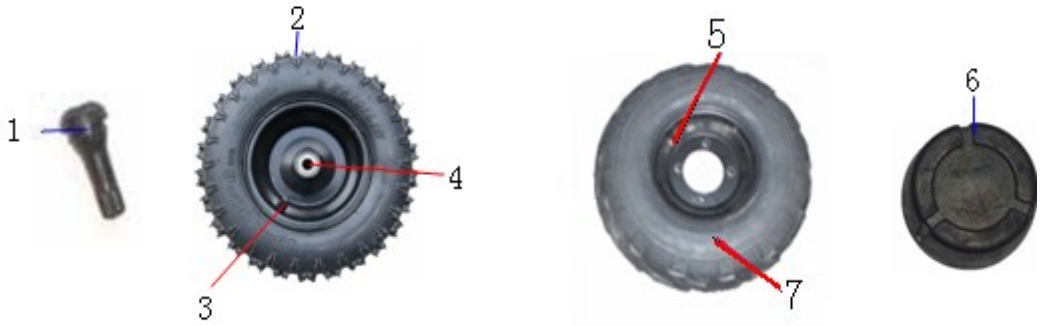

序	件 号	中 文 名 称	英 文 名 称	数量	单价	
NO.	Code name	Chinese	Description	Q'ty	￥	$
1	190016	气门嘴	Valve Cock	4		
2	06010004	轮胎145/70-6	Tire 145/70-6	2		
3	02040166	前轮毂6-2.6	Front Rim 6-3.6	2		
4	12030049	轴承6201	Bearing （6201）	2		
5	02040213	后轮毂7-5.0	Rear Rim 7-5.0	2		

6	12020001	（橡胶）轮毂防尘盖43	Rubber Dust cover 43	4		
7	06010005	轮胎16*8-7	Tyre 16*8-7	2		

后传动系统 Rear Transmission ASSY

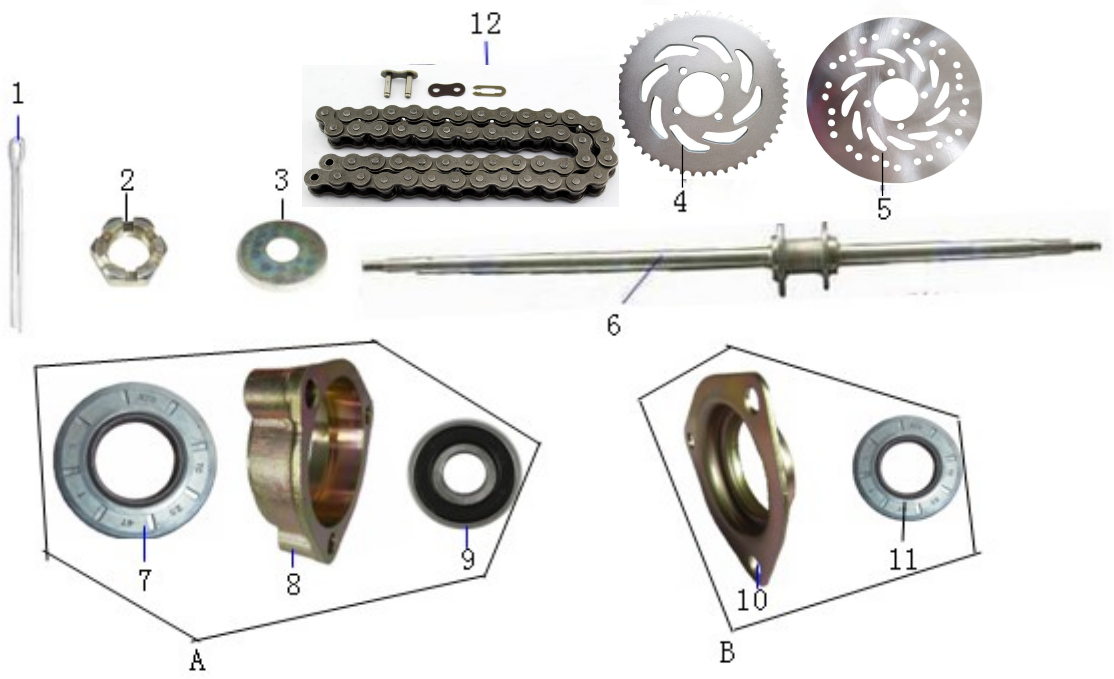

序	件 号	中 文 名 称	英 文 名 称	数量	单价	
NO.	Code name	Chinese	Description	Q'ty	￥	$
1		开口销3.0*40	Pin 3.0-40	2		
2		开槽螺母M16	slotted nut M16	2		

3	12020007	轮毂全铁防尘盖	Steel Dust cover	2		
4	02040390	链盘420-45T	Sprocket	1		
5	04020060	碟刹盘Ø180*Ø52*Ø68/4-Ø8.5	Disc 160 mm	1		
6	02040391	后轴	Rear axle	1		
A	02040170	轴承座组件	Bearing pedestal ASSY	2		
7	12040017	油封40*28*7	Oil Seal 40*28*7	2		
8	02040174	轴承座	Bearing pedestal	2		
9	12030015	轴承6205	Bearing (6205)	2		
B	02040169	轴承座防尘盖组件	dust cover of the bearing pedestal	2		
10	02040173	轴承座防尘盖	dust cover of the bearing pedestal	2		
11	12040016	油封40*25*7	Oil Seal 40*25*7	2		
12	02040392	链条420H-60	link chain 420H-60	1		

覆盖件 Body covering

序	件 号	中 文 名 称	英 文 名 称	数量	单价

NO.	Code name	Chinese	Description	Q'ty	￥	$
1	03010490	前车体	Main covering	1		
2	03030736	前左挡泥板	Front fender (Left)	1		
3	03030737	前右挡泥板	Front fender (Right)	1		
4	03030735	头罩	Coral covering	1		
5	03030738	后左挡泥板	Rear fender (left）	1		
6	03030739	后右挡泥板	Rear fender (Right)	1		
7	03030740	灯架	Headlights covering	1		
8	09010065	大灯左	Head Light (Left)	1		
9	09010066	大灯右	Head Light (Right)	1		
10	00608003	大灯灯泡（35/35W）	Bulbs (35/35W)	2		
11	03030742	孔塞Ø25	Plug 25	1		
12	03030743	孔塞Ø10	Plug 10	2		
13	03030741	孔塞Ø8	Plug 8	16		
14	03030994	链条罩		1		
15	03030995	后装饰板		1		

电器、电缆 Electrical parts, Wire

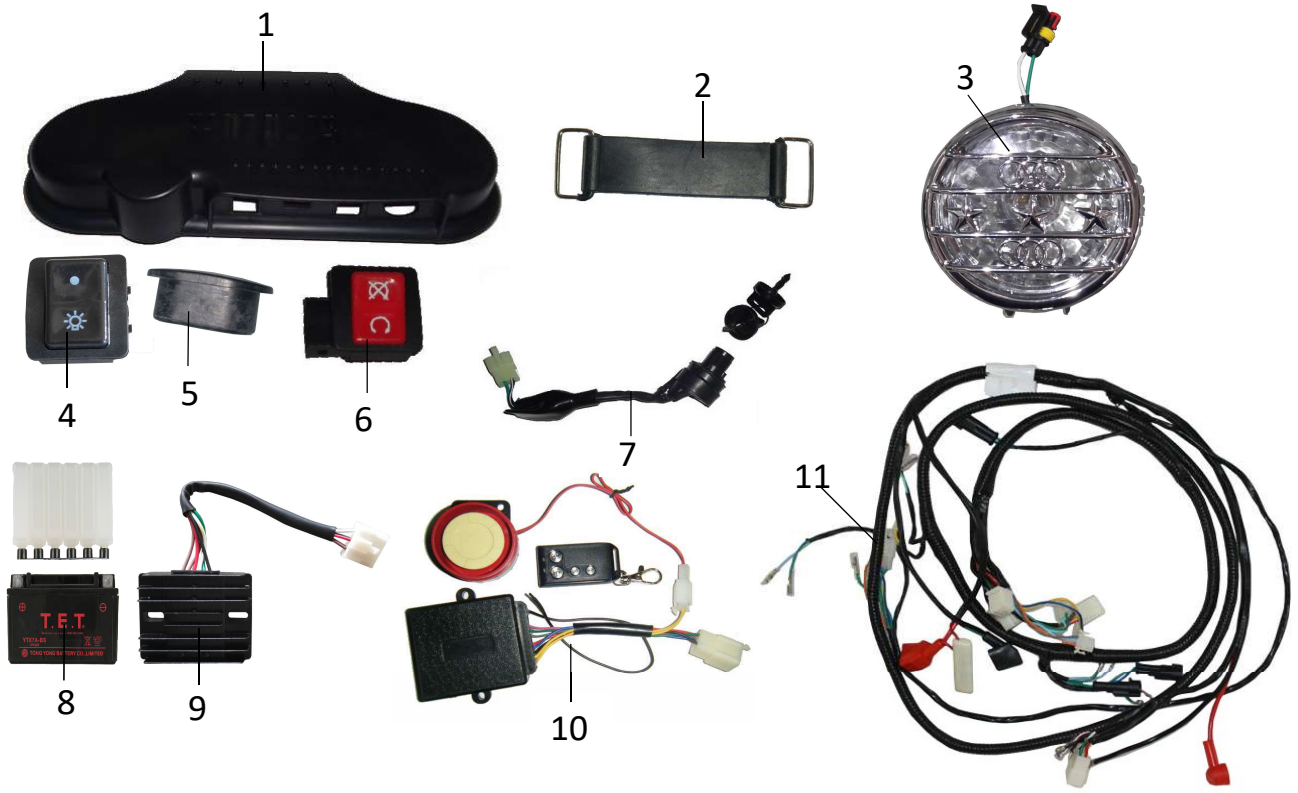

序	件　号	中 文 名 称	英 文 名 称	数量	单价	
NO.	Code name	Chinese	Description	Q'ty	￥	$
1	03030580	仪表板	Instrument board	1		
2	06990096	电瓶扎带		1		
3	09040004	三星装饰灯	Top Lights	2		
4	10010010	大灯开关	Switch headlight	1		
5	06990052	蛋形橡胶盖		1		
6	10010089	熄火开关	Kill switch	1		
7	10080009	电门锁（4线ZD081-0001）	Lock	1		
8	10990023	电瓶DTX4L-BS	battery 12V5A	1		
9	01020074	整流器	rectifier	1		
10	10990070-2	遥控熄火器	Anti-theft Device	1		
11	08010143	主电缆(DF200GVS-4003）	Master cable	1		

碟刹 Brake system

序	件　号	中 文 名 称	英 文 名 称	数量	单价	
NO.	Code name	Chinese	Description	Q'ty	￥	$
1	04010118	碟刹总成	Brake ASSY	1		
2	190009	F18A摩擦片	Brake Pad F18A	1付		
3	12990004	碟刹管线夹	Thread Clip	1		

坐垫、安全带 Seat, Belt

序	件　　号	中 文 名 称	英 文 名 称	数量	单价	
NO.	Code name	Chinese	Description	Q'ty	￥	$
1	05020012	安全带	Seat Belt	1付		
2	05010052	坐垫	Seat	1		
3	05020020	坐垫滑轨	Seat Rail	1付		
4	06990007	26橡塑套	Rubber cover	1根		