DF300STG零件目录图册

DF300STG PARTSLIST

FOREWORD

When you are going to order parts you may take this booklet as reference but any differences please take the reality on vehicle as standard.

To find out the name, Item code or fitment you may check in the illustration with the size and appearance .Then with the no. in the illustration you will find out the name, item code and quantity.

There will no notice to you ahead of any change of the information in this booklet.

二次补气缸头 Cylinderhead with secondary Air supplement

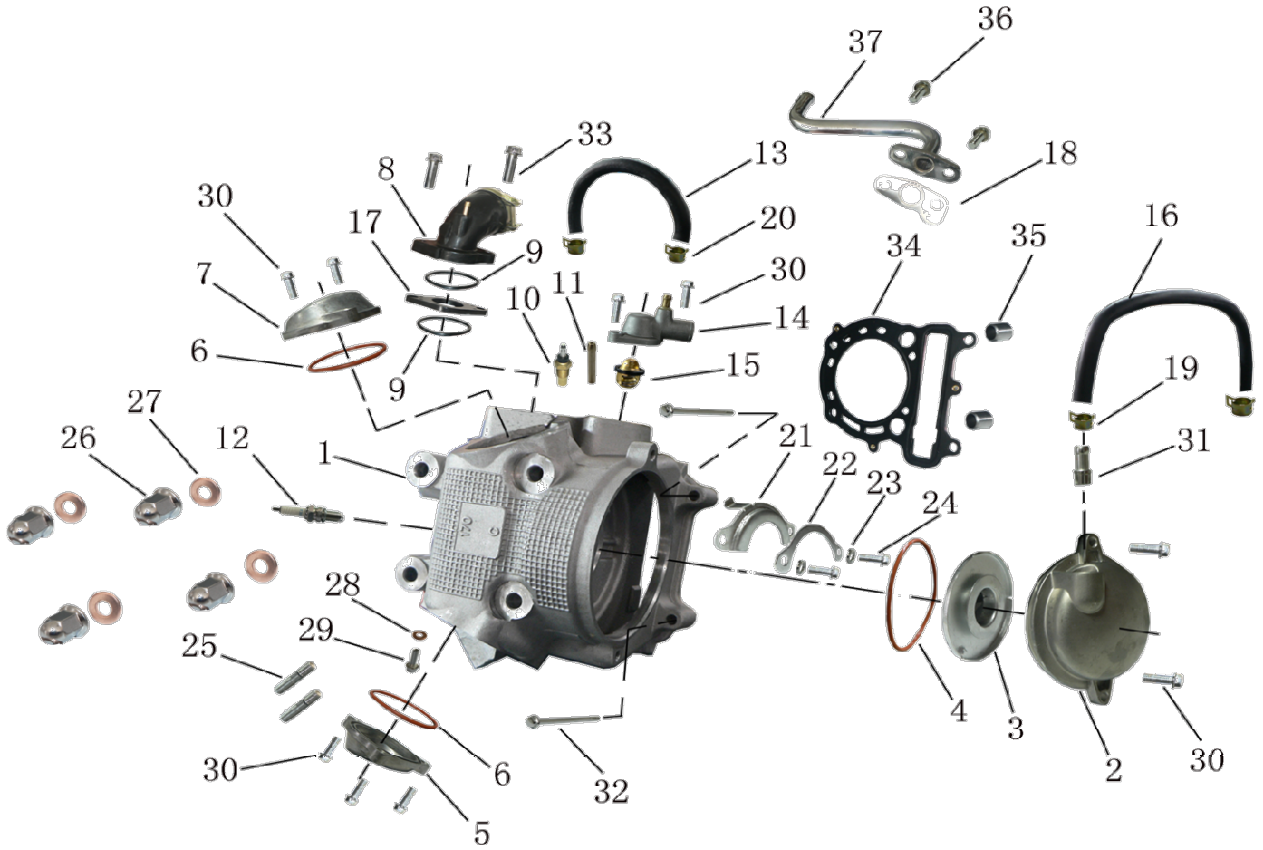

序	件　号	中 文 名 称	英 文 名 称	数量	单价	
NO.	Code name	Chinese	Deseription	Q'ty	￥	$
1	173.02.400	气缸头组合	Cylinder Head	1		
2	169.02.801	链轮室盖	Sprocket Cover	1		
3	169.02.802	呼吸盘	Respiratory Disc	1		
4	169.12.204	O形圈 94×3.3	O-Ring 94×3.3	1		
5	169.02.702	排气门室盖	Valve Cover Exhaust Side	1		
6	169.12.203	O形圈 57.5×2.3	O-Ring 57.5×2.3	2		
7	169.02.701	进气门室盖	Valve Cover Intake Side	1		
8	169.08.200	进气管组合	Inlet Pipe	1		
9	169.12.212	0型圈35×2	O-Ring 35×2	2		
10	169.02.301	水温传感器	Sensor Of Water Temperature	1		
11	169.02.307	小水管接头	Connection,Water Pipes	1		
12	169.07.400	火花塞 DR8EA	Spark Plug DR8EA	1		
13	169.02.305	小水管	Water Pipes	1		
14	169.02.303	恒温器盖组合	Thermostat Cover Combination	1		
15	169.02.302	恒温器组合	Thermostat Assembly	1		
16	169.02.703	链轮室盖通气管	PipeBreather	1		
17	169.08.301	进气管隔热垫	Lnsulating Mat	1		
18	169.15.301	补气钢管密封垫	Gasket,Steel	1		
19	169.02.704	通气管夹箍	Clip	2		
20	169.02.304	小水管夹箍	Clip	2		

21	169.02.202	凸轮轴压板	Plate	1		
22	169.02.203	压板外部垫片	LockWasher	1		
23	GB/T 859 6	弹簧垫圈	Washer	2		
24	GB/T 16674	六角法兰面螺栓M6×14	Bolt M6×14	2		

二次补气缸头 Cylinderhead with secondary Air supplement

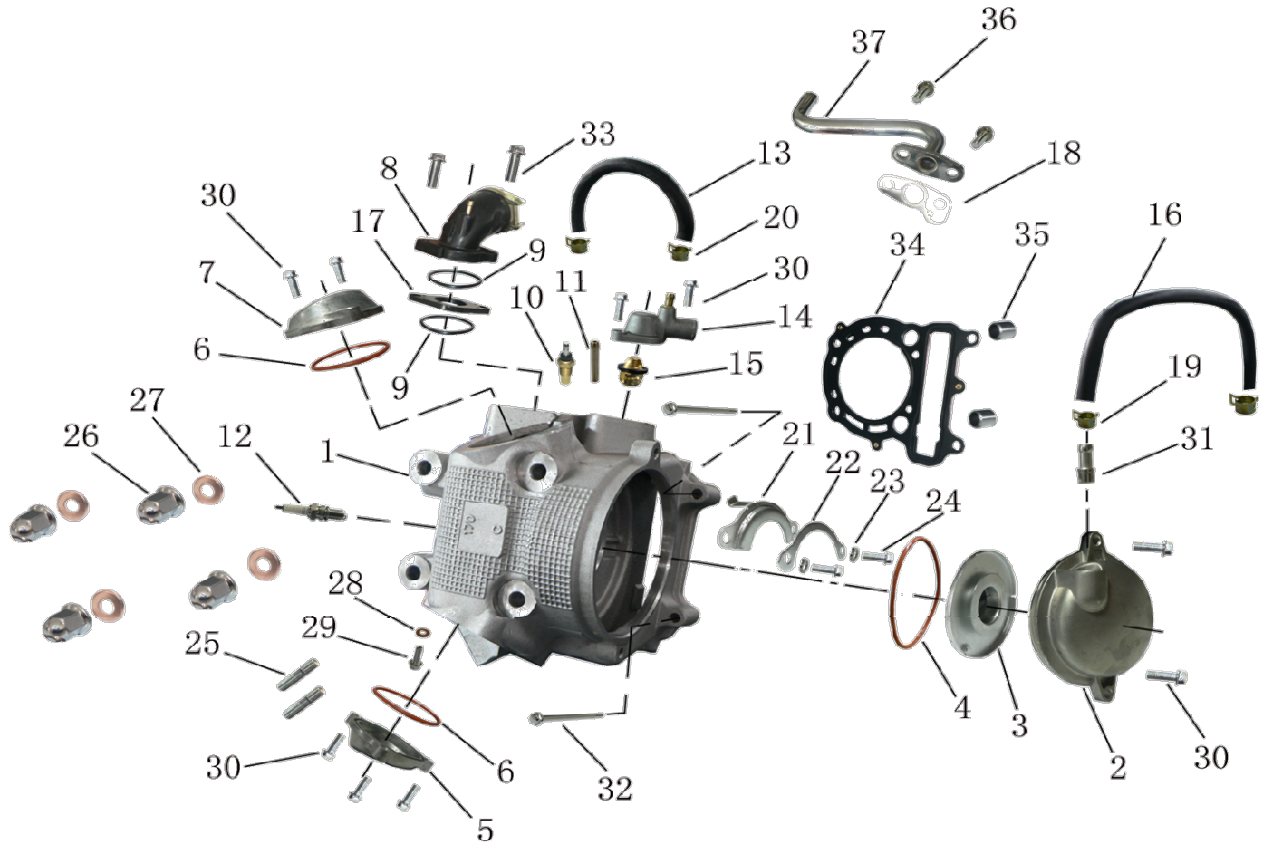

序	件 号	中 文 名 称	英 文 名 称	数量	单价	
NO.	Code name	Chinese	Deseription	Q'ty	￥	$
25	169.02.306	排气管螺柱	Bolt Stud	2		
26	169.11.103	汽缸头盖型螺母M8	Nut M8	4		
27	169.11.304	缸头铜垫圈	Washer Plate	4		
28	169.11.305	油压指示铜垫圈	Washer Plate	1		
29	GB/T5789	六角法兰面螺栓M6×12	Bolt M6×12	1		
30	GB/T 16674	六角法兰面螺栓M6×20	Bolt M6×20	9		
31	169.02.803	通气管接头	Pipe Tie-in	1		
32	GB/T 16674	六角法兰面螺栓M6×120	Bolt M6×120	2		
33	GB/T 16674	六角法兰面螺栓M6×25	Bolt M6×25	2		
34	173.04.200	汽缸头垫组合	Gasket Cylinder Head	1		
35	169.11.202	定位销 10×14	Dowel Pin 10×14	2		
36	GB/T 16674	六角法兰面螺栓M6×16	Bolt M6×16	2		
37	169.15.100	补气钢管组合	Check Valve Vent Pipe Comp.	1		

二次补气 Secondary Air supplement

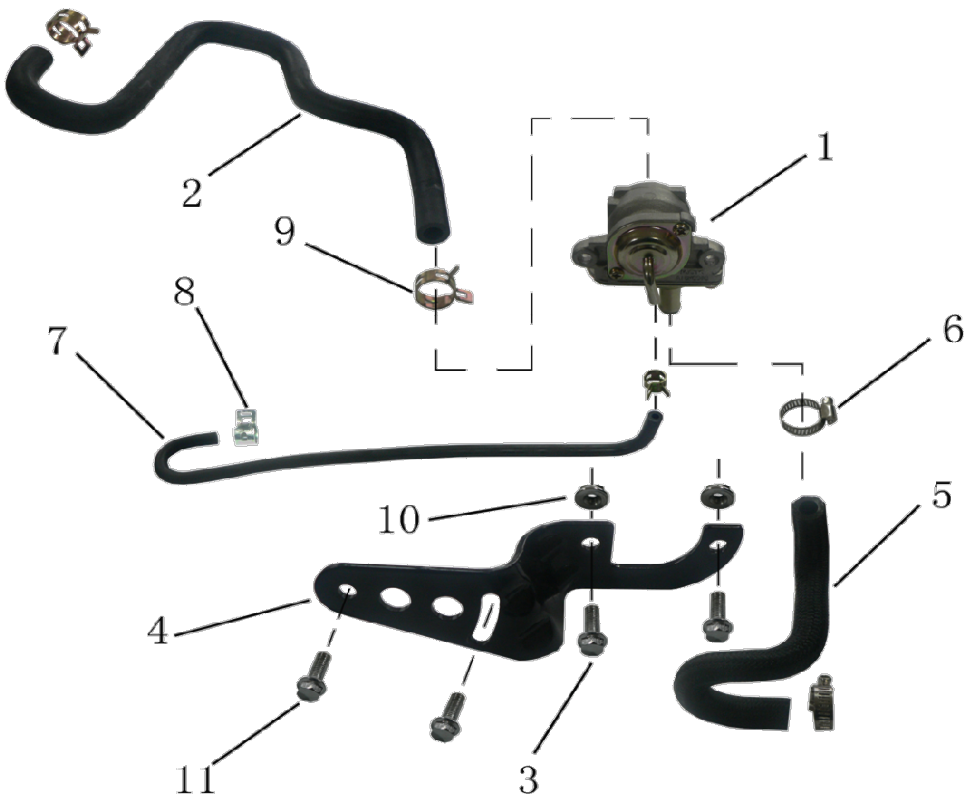

序	件　号	中 文 名 称	英 文 名 称	数量	单价	
NO.	Code name	Chinese	Deseription	Q'ty	￥	$
1	169.15.200	补气控制阀总成	Air Control Valve Assembly	1		
2	169.15.304	250控制阀进气管	Secondary Air Aeration Valve Inl	1		
3	GB/T 16674	六角法兰面螺栓 M6×20	Bolt M6×20	2		
4	169.15.401	补气阀安装架	Gulp Valve Bracket	1		
5	169.15.302	250控制阀出气管	Secondary Air Aeration Valve Out	1		
6	169.15.305	卡箍（胶管外径17）	Clamp Φ17	2		
7	169.15.303	250控制阀负压管	Vacuum Pipe	1		
8	169.15.307	环箍（胶管外径8）	Clamp Φ8	2		
9	169.15.309	卡箍（13～19mm）	Clamp （13～19mm）	2		
10	GB/T 16674	六角法兰面螺母 M6	Nut M6	2		
11	GB/T 16674	六角法兰面螺栓 M6×16	Bolt M6×16	2		

气门摇臂总成 Valve and Rock arms

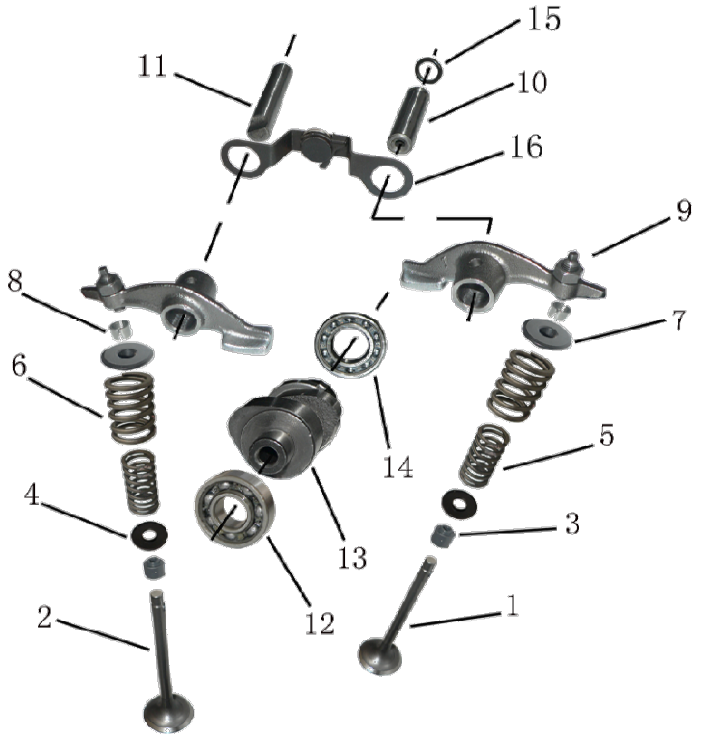

序	件　号	中 文 名 称	英 文 名 称	数量	单价	
NO.	Code name	Chinese	Deseription	Q'ty	￥	$
1	169.02.101	进气门	Inlet Valve	1		
2	169.02.102	排气门	Exhaust Valve	1		
3	169.12.101	气门杆油封	Oil Seal	2		
4	169.02.103	气门弹簧下座	Lower Seat, Valve	2		
5	169.02.104	气门内弹簧	Inner Spring ,Valve	2		
6	169.02.105	气门外弹簧	Outer Spring, Valve	2		
7	169.02.106	气门弹簧上座	Upper Seat, Valve Spring	2		
8	169.02.107	气门锁夹	Split Cone, Valve	4		
9	169.02.110	气门摇臂组合	Rocker Arm Shaft Set	2		
10	169.02.108	进气门摇臂轴	Intake Rocker Shaft	1		

11	169.02.109	排气门摇臂轴	Exhaust Rocker Shaft	1		
12	GB/T 276	球轴承 6202-RS	Ball Bearing 6202-RS	1		
13	169.02.201	凸轮轴	Cam Shaft	1		
14	GB/T 276	球轴承 6005	Ball Bearing 6005	1		
15	169.12.201	O型圈9×2	O-Ring 9×2	1		
16			Caging Plate	1		

汽缸体 Cylinder

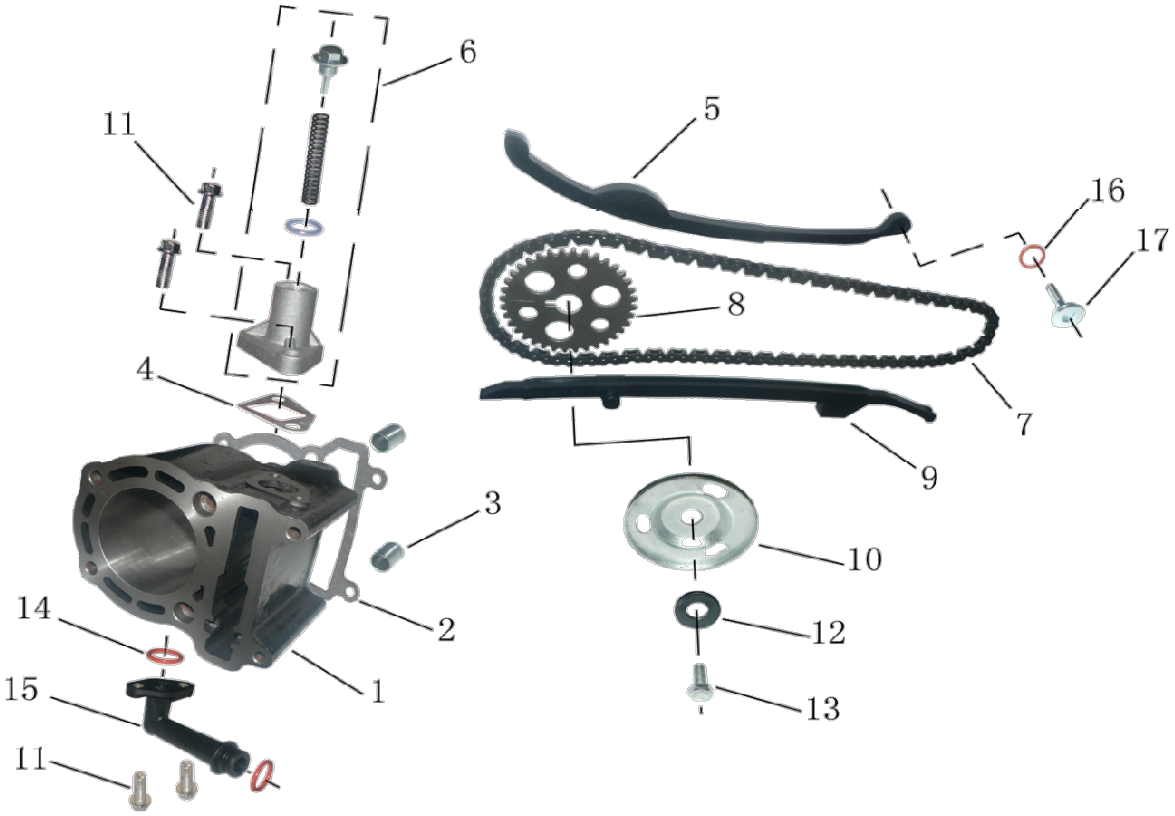

序	件 号	中 文 名 称	英 文 名 称	数量	单价	
NO.	Code name	Chinese	Deseription	Q'ty	￥	$
1	173.04.100	气缸	Cylinder Block	1		
2	169.12.305	气缸纸垫	Gasket, Cylinder Block	1		
3	169.11.201	定位销 10×14	Dowel Pin 10×14	2		
4	169.12.301	张紧器纸垫	Gasket,Tensioner	1		
5	169.02.505	张紧板	Tension Plate	1		
6	169.02.600	张紧器组合	Tensioner Assy	1		

7	169.02.503	正时链条	Timing Chain	1		
8	169.02.501	正时从动链轮	Timing Chain Sprocket Big	1		
9	169.02.504	导链板	The Chain Guide Plate	1		
10	169.02.502	链轮盖	Sprocket Door	1		
11	GB/T 16674	六角法兰面螺栓 M6×16	Bolt M6×16	4		
12	169.11.303	链轮垫圈	Washer	1		
13	GB/T 5786	六角头螺栓M10×1.25×25	Bolt M10×1.25×25	1		
14	169.12.210	O型圈15.5×2.5	O-Ring 15.5×2.5	1		
15	169.05.203	水泵出水弯管	Outlet Pipe	1		
16	169.12.202	O型圈14.5×1.8	O-Ring 14.5×1.8	1		
17	169.02.506	张紧板螺钉	Screw	1		

活塞、曲轴连杆组合 Piston and crankrod

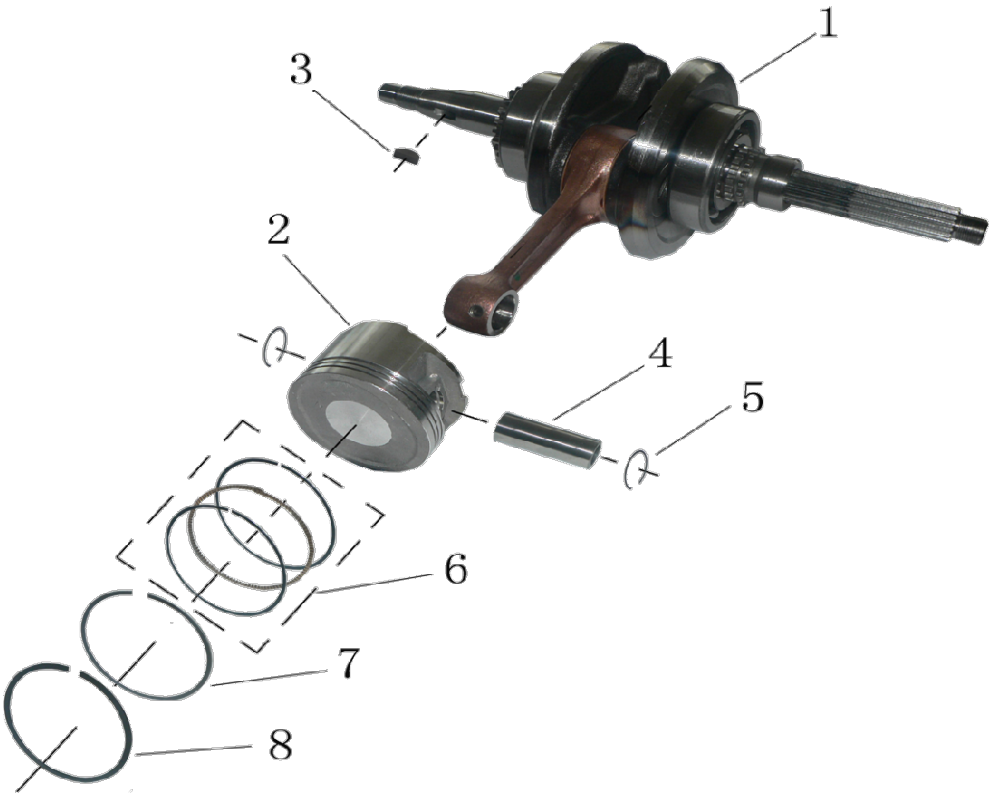

序	件 号	中 文 名 称	英 文 名 称	数量	单价	
NO.	Code name	Chinese	Deseription	Q'ty	￥	$
1	169.01.100	曲轴连杆组合	Crank-shaft & Connecting Rod	1		
2	173.01.301	活塞	Piston	1		
3	GB/T1099.1	半圆键 5×5.5×16	Woodruff Key 5 × 5.5 ×16	1		
4	169.01.305	活塞销	Pin, Piston	1		
5	169.01.306	活塞销挡圈	Circlip, Piston Pin	2		

6	173.01.304	组合油环	3-piece Oil Ring	1		
7	173.01.303	第二道气环	The SecondPiston Ring	1		
8	173.01.302	第一道气环	The First Piston Ring	1		

机油泵/水泵部件 Pumps

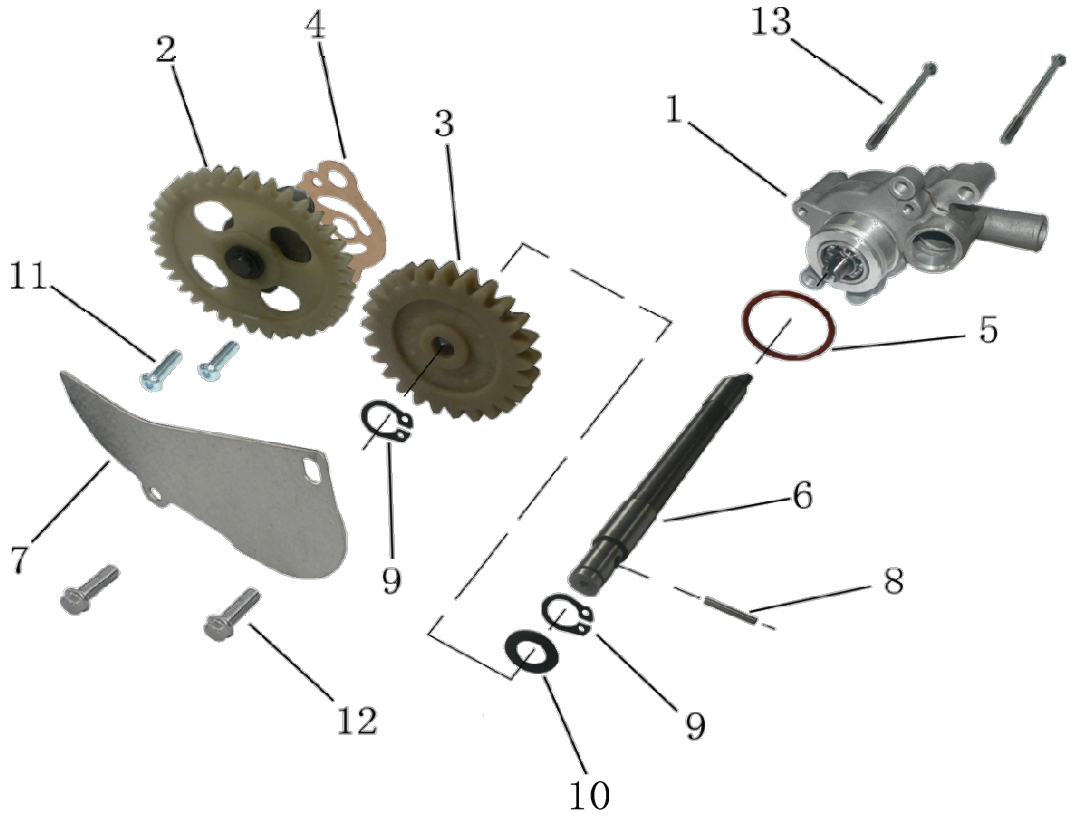

序	件 号	中 文 名 称	英 文 名 称	数量	单价	
NO.	Code name	Chinese	Deseription	Q'ty	￥	$
1	169.05.100	水泵总成	Water Pump Assembly	1		
2	169.09.100	机油泵总成	Oil Pump Assy	1		
3	169.05.202	水泵齿轮	Gear Assy	1		
4	169.12.306	机油泵纸垫	Oil Pump Paper Pad	1		

5	169.12.210	O型圈 33.5×2.65	O-Ring 33.5×2.65	1		
6	169.05.201	水泵传动轴	Water Pump Shaft	1		
7	169.11.204	盖板	Cover	1		
8	GB/T 119	圆柱销B3×22	Steel B 3×22	1		
9	GB/T 894.1	轴用弹性挡圈8	Circlip 8	2		
10	169.11.307	水泵齿轮垫圈	Washer			
11	GB/T 70.2	内六角平圆头螺钉M6×25	Screw M6×25	2		
12	GB/T 16674	六角法兰面螺栓 M6×16	Bolt M6×16	2		
13	GB/T 16674	六角法兰面螺栓 M6×100	Bolt M6×100	2		

右盖/磁电机部件 Right cover

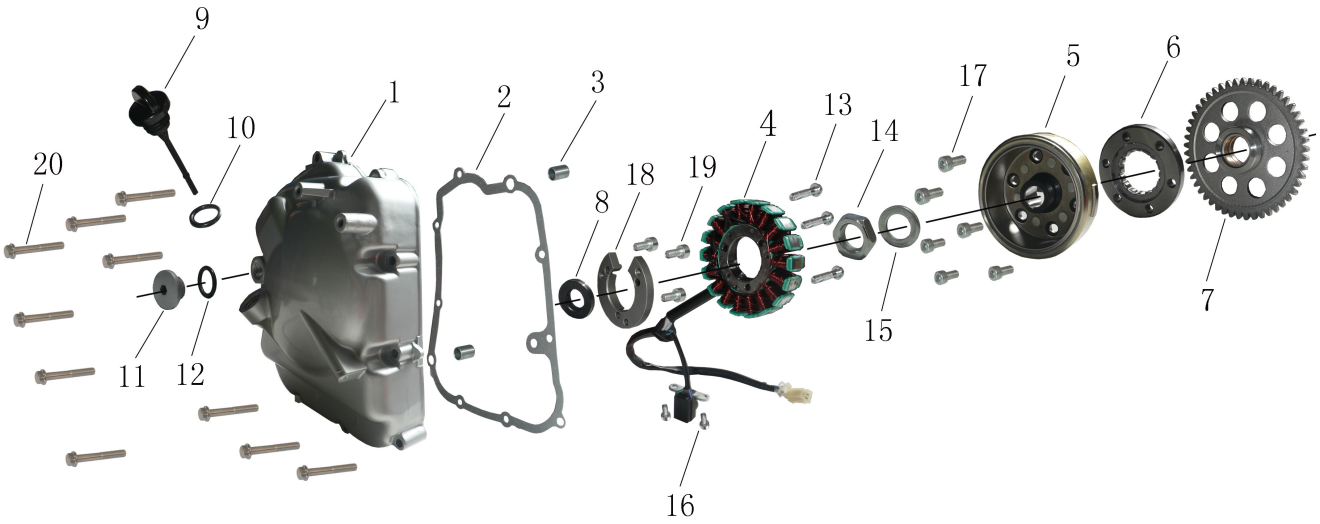

序	件 号	中 文 名 称	英 文 名 称	数量	单价	
NO.	Code name	Chinese	Deseription	Q'ty	￥	$
1	169.03.601	右盖	Crankcase Cover, RH	1		

2	169.12.304	右盖纸垫	Gasket, Crankcase Cove, RH	1		
3	169.11.201	定位销10×14	Dowel Pin 10×14	2		
4	169.07.101	磁电机线圈	Magneto Coil	1		
5	169.07.102	磁电机飞轮	Fly Wheel	1		
6	169.06.350	超越离合器外环组合	Starting Clutch Assy	1		
7	169.06.310	超越离合器内环	Starting Clutch Gear Comp.	1		
8	169.11.302	曲轴右部油封	Oil Seal	1		
9	169.03.602	游标尺	Dipstick	1		
10	169.12.208	游标尺O型圈18×2.65	O-Ring	1		
11	169.03.603	观察孔堵盖	Plug	1		
12	169.12.205	O型圈 14×2.65	O-Ring1 4×2.65	1		
13	GB/T 16674	六角法兰面螺栓 M6×28	Bolt M6×28	3		
14	169.11.102	曲轴右部螺母 M16×1	Nut M16×1	1		
15	169.11.302	曲轴右部垫圈φ16×φ27×3	Washer φ16×φ27×3	1		
16	GB/T 70.1	内六角圆柱头螺钉 M5×12	Screw M5×12	2		
17	GB/T 70.1	内六角圆柱头螺钉M8×18	Screw M8×18	6		
18	169.03.601-2	大功率磁电机安装架	Coil Holder	1		
19	GB/T 70.1	内六角螺栓M6×12	Bolt M6×12	3		
20	GB/T 16674	六角法兰面螺栓 M6×40	Bolt M6×40	10		

左盖部件 Left cover

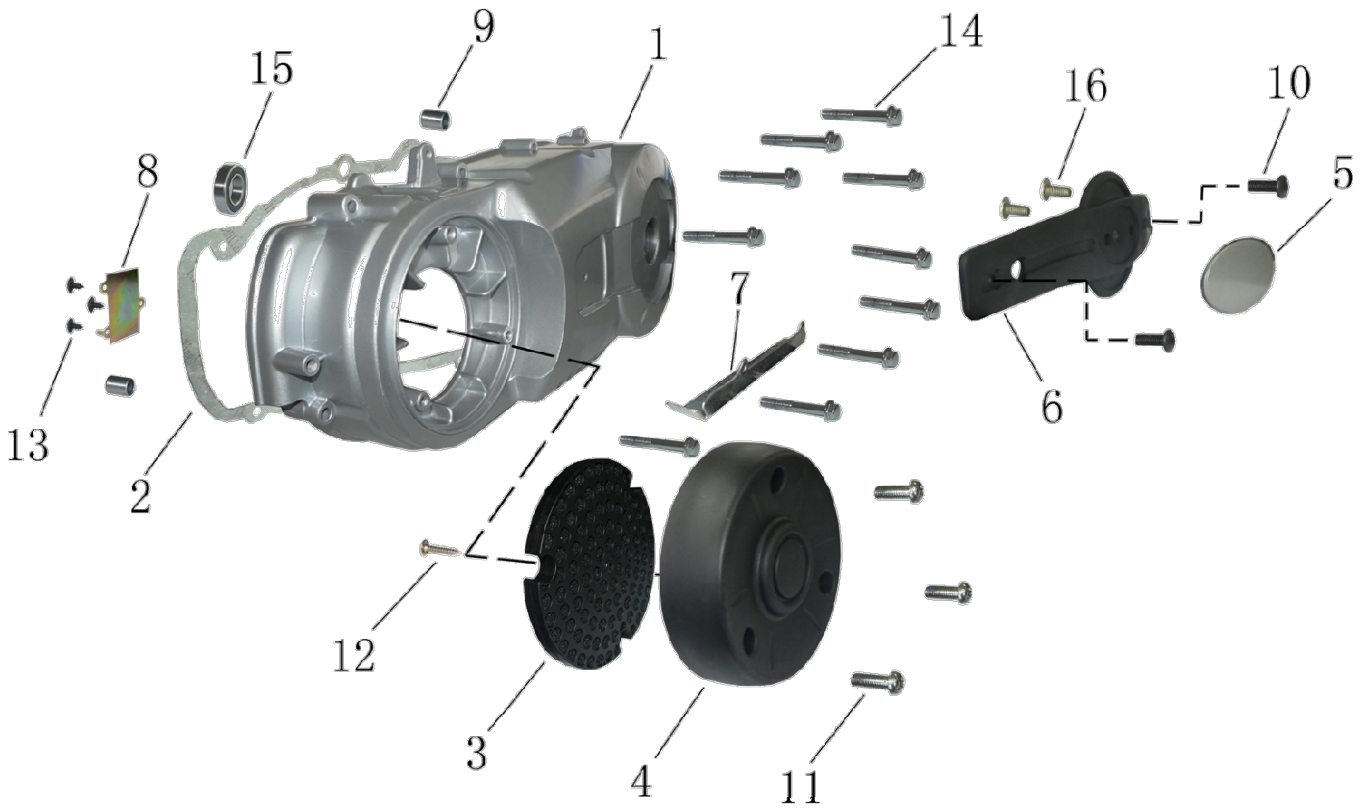

序	件　号	中 文 名 称	英 文 名 称	数量	单价	
NO.	Code name	Chinese	Deseription	Q'ty	￥	$
1	169.03.401B	左盖（如意新款）	Crankcase Cover, LH（Ru Yi）	1		
2	169.12.303	左盖纸垫	Gasket, Crankcase Cover, LH	1		
3	169.03.402B	前罩网罩组合	Dustproof Mesh	1		
4	169.03.403B	左盖前罩组合	The Dustproof Cover Combination	1		
5	152.03.105	标牌（小椭圆盖）	Trademark Cover	1		
6	152.03.106B	如意盖(棒）	Decorative Board(RuYi)	1		
7	169.11.312A	主支架挡板	Main Stand Stopper	1		
8	169.03.405B	出风道盖板	Guide Plate	1		
9	169.11.201	定位销10×14	Dowel Pin 10×14	2		
10	GB/T 818	十字槽盘头螺钉M5×16	Screw M5×16	2		
11	GB/T 818	十字槽盘头螺钉M6×20	Screw M6×20	3		
12	GB/T 845-1985	十字槽盘头自攻螺钉ST4.8	Screw ST4.8×25	1		
13	GB/T845-1985	十字槽自攻螺钉ST3.8×7.5	Screw ST3.8×7.5	3		
14	GB/T 16674	六角法兰面螺栓M6×45	Bolt M6×45	10		
15	GB/T 276-1994	轴承 6005-2RS	Bearing 6005-2RS	1		
16	GB/T 819.1	十字槽沉头螺钉M5×10	Screw M5×10	2		

左右曲轴箱部件 Crankcase

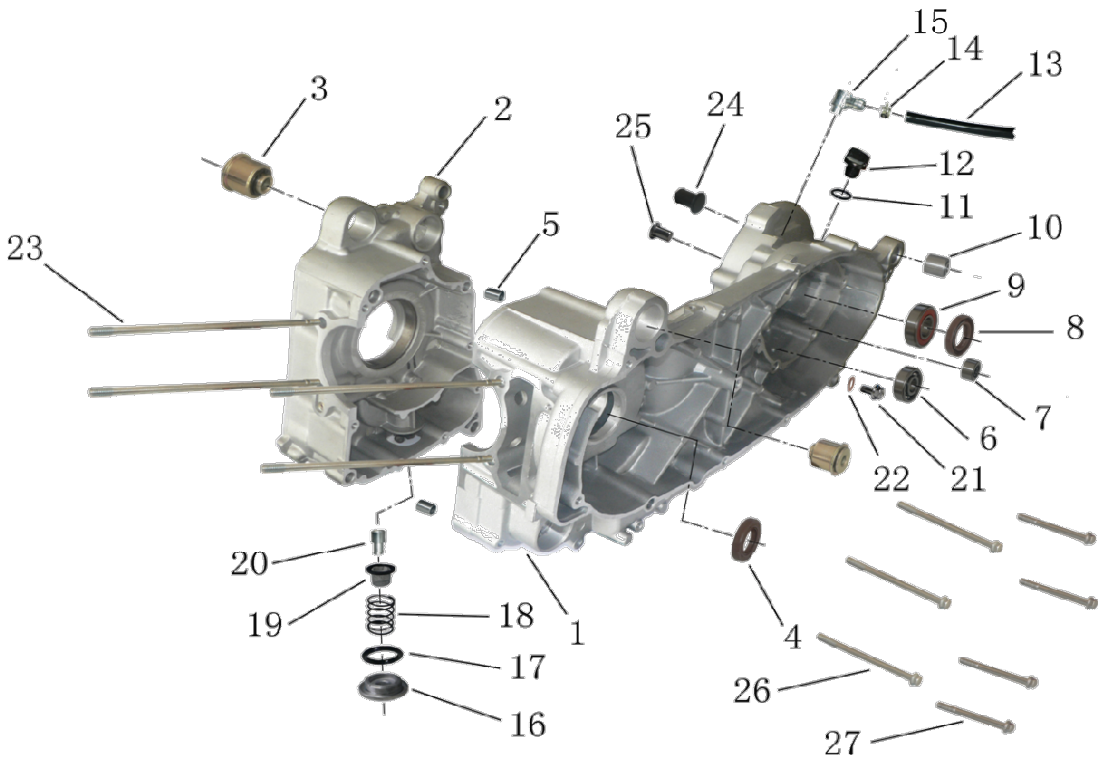

序	件　号	中 文 名 称	英 文 名 称	数量	单价

NO.	Code name	Chinese	Deseription	Q'ty	￥	$
1	169.03.101	左曲轴箱组合	Crankcase, LH	1		
2	169.03.201	右曲轴箱组合	Crankcase, RH	1		
3	169.03.106	前减震套组合	Engine Hanger Bush	2		
4	169.12.103	曲轴左部油封30×45×5	Oil Seal 30×45×5	1		
5	169.11.201	定位销10×14	Dowel Pin 10×14	2		
6	GB/T 276	轴承6302	Bearing 6302	1		
7	RNAF 152815	滚针轴承15×28×15	Needle Bearing 15×28×15	1		
8	169.12.102	输出轴右部油封32×52×7	Oil Seal 32×52×7	1		
9	62/22-2RS	轴承22×50×14	Bearing 22×50×14	1		
10	169.03.110	后减震套	Rear Shock Absorber Lower Bush	1		
11	169.12.205	O型圈 14×2.65	O-Ring 14×2.65	1		
12	169.03.107	齿轮箱加油口螺堵	Rubber Plug of Gear Chamber	1		
13	169.03.102	齿轮箱通气管	Waste Pipe Set	1		
14	169.03.109	通气管夹箍	Waste Pipe Clip	1		
15	169.03.103	通气管接头	Exhaust Nipple	1		
16	169.03.205	油滤盖	Cover, Oil Filter Screen	1		
17	169.12.207	O型圈 36×3.5	O–Ring 36×3.5	1		
18	169.03.204	滤油弹簧	Oil Filter Screen Spring	1		
19	169.03.203	滤油网	Oil Filter Screen	1		
20	169.03.202	滤油进油套管	Oil Filter Oil inlet Casing	1		
21	GB/T 5789	六角法兰面螺栓 M8×16	Bolt M8×16	1		
22	169.11.306	放油孔铜垫	Washer Plate	1		
23	169.11.203	长双头螺柱	Cylinder Stud	4		
24	169.03.111	制动凸台孔橡胶堵头	Rubber plug	1		
25	169.03.108	制动蹄块轴孔堵头	Plug	1		
26	GB/T 16674	六角法兰面螺栓 M6×100	Bolt M6×100	3		
27	GB/T 16674	六角法兰面螺栓 M6×70	Bolt M6×70	4		

传动离合器 Clutch

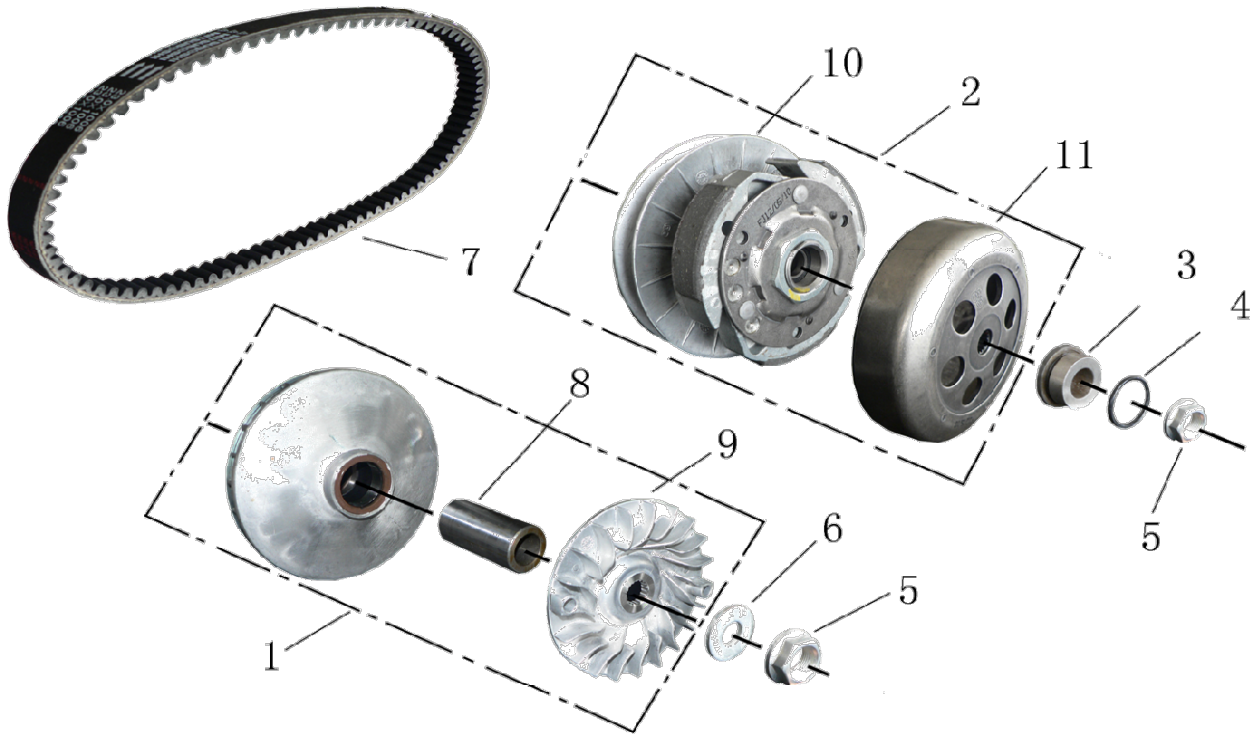

序	件　号	中 文 名 称	英 文 名 称	数量	单价	
NO.	Code name	Chinese	Deseription	Q'ty	￥	$
1	169.10.100	主动轮组合	Driving Pulley Assy	1		
2	169.10.400	离合器、从动轮组合	Driven Pulley Assy	1		
3	169.10.412	离合器支架套	Driven Pulley Bush	1		
4	139.12.520	支架套O型圈 21×2	O-Ring 21×2	1		
5	169.11.101	曲轴左部螺母 M14×1	Nut M14×1	1		
6	169.11.301	曲轴左部垫圈14.2×32×3	Washer 14.2×32×3	1		
7	169.10.300	V型皮带	V-Belt	1		
8						
9	169.10.101	主动轮左部盘	Driving Pulley left plate	1		
10						
11	169.10.402	离合器摩擦盘组合	Cluct brake plate	1		

传动箱 Transmission case

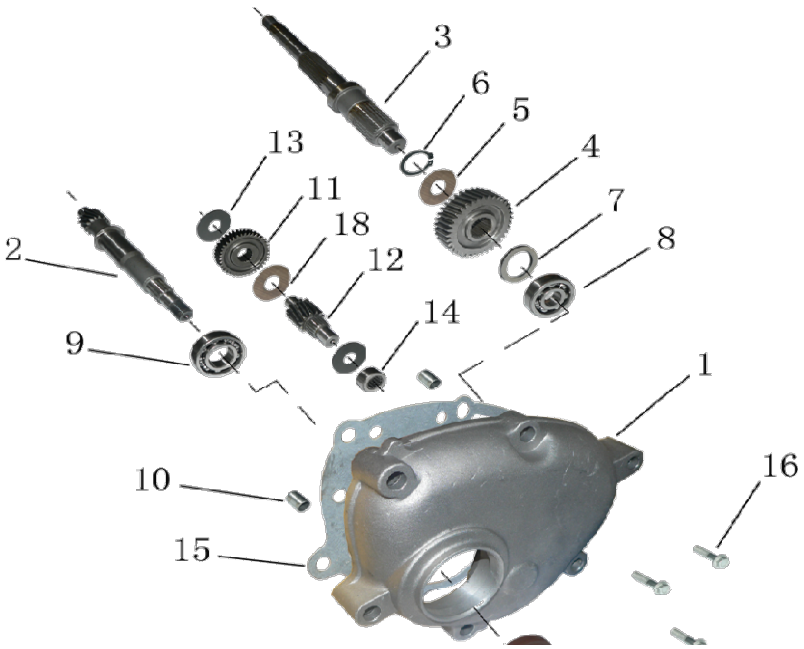

序	件　号	中 文 名 称	英 文 名 称	数量	单价	
NO.	Code name	Chinese	Deseription	Q'ty	￥	$
1	169.03.301	齿轮箱盖	Gear Box Cover	1		
2	169.10.501B	输入轴	Drive Shaf	1		
3	169.10.504	输出轴	Terminal Shaft	1		
4	169.10.505	输出齿轮	Terminal Gear	1		
5	169-2.10.506	输出齿轮右部碟形垫圈	Dish Washer	1		
6	GB/T 894.1	轴用弹性挡圈 25	Circlip 25	1		
7	169.11.310	输出轴左部垫圈	Washer	1		
8	GB/T 276	球轴承6303	Ball Bearing 6303	1		
9	GB/T 276	球轴承6205	Ball Bearing 6205	1		
10	169.11.201	定位销 10×14	Dowel Pin 10×14	2		
11	169.10.503	中间轴大齿轮	Idler Gear	1		
12	169.10.502	齿轮箱中间齿轮轴	Intermediate Shaft	1		
13	169.11.309	齿轮箱中间轴垫圈	Washer	2		
14	RNAF 152815	滚针轴承15×28×15	Needle Bearing 15×28×15	1		
15	169.12.302	齿轮箱盖纸垫	Gear Box Gasket	1		
16	GB/T 16674	六角法兰面螺栓 M8×40	Bolt M8×40	6		
17	169.12.104	输入轴左部油封30×45×5	Oil Seal 30×45×5	1		
18	169-2.10.507	中间大齿轮左部碟形垫圈	Dish Washer	1		

起动电机 Starter

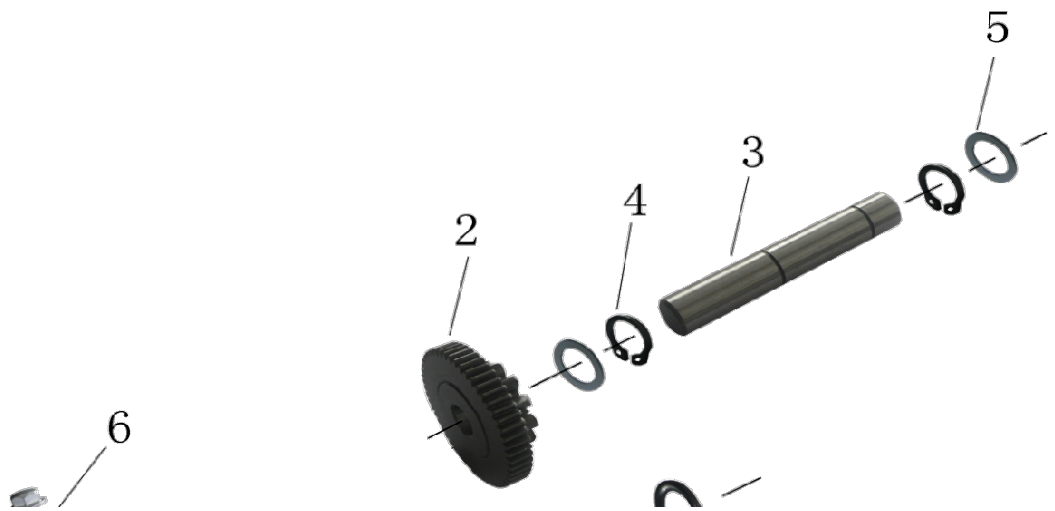

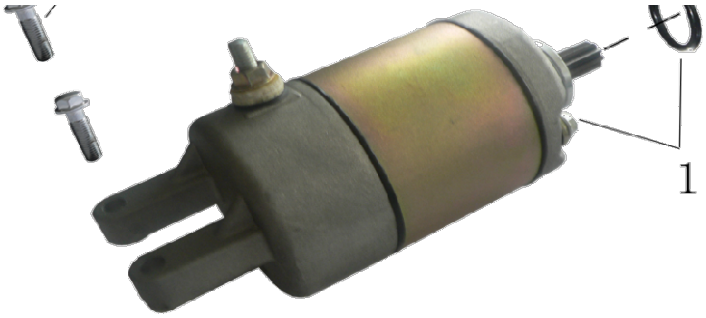

序	件　号	中 文 名 称	英 文 名 称	数量	单价	
NO.	Code name	Chinese	Deseription	Q'ty	￥	$
1	169.06.100	启动电机总成	Start Motor	1		
2	169.06.200	电启动中间齿轮组合	Gear Idler	1		
3	169.06.401	中间齿轮轴	Shaft	1		
4	GB/T894.1	轴用弹性挡圈 12	Circlip 12	2		
5	169.11.308	电启动中间轴垫圈	Washer	2		
6	GB/T 16674	六角法兰面螺栓　M6×25	Bolt M6×25	2		

化油器部件&消声器部件 Carburetor and Muffler

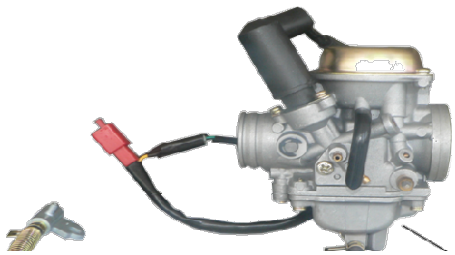

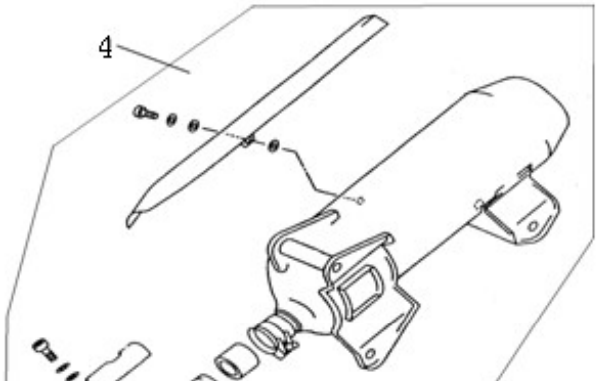

序	件　号	中 文 名 称	英 文 名 称	数量	单价	
NO.	Code name	Chinese	Deseription	Q'ty	￥	$
	01010028	发动机		1		
1	01030010	化油器部件	carburettor assy	1		
2	GB6187-86	螺母M8	NUT SELF-LOCKING	2		
3	01990032	排气管垫19.3	GASKET EXHAUST PIPE	1		
4	01050030	排气消声器总成	MUFFLER	1		

冷却系统 Water cooling Assy

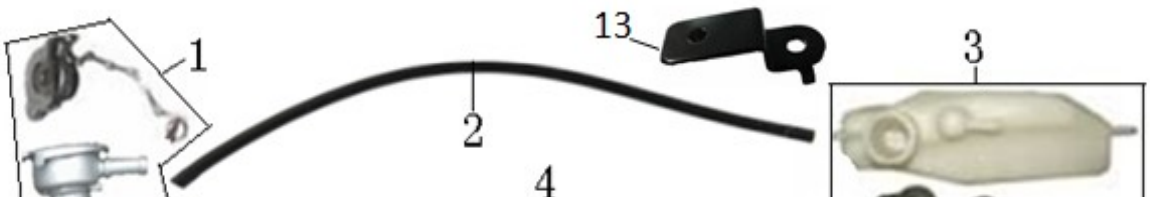

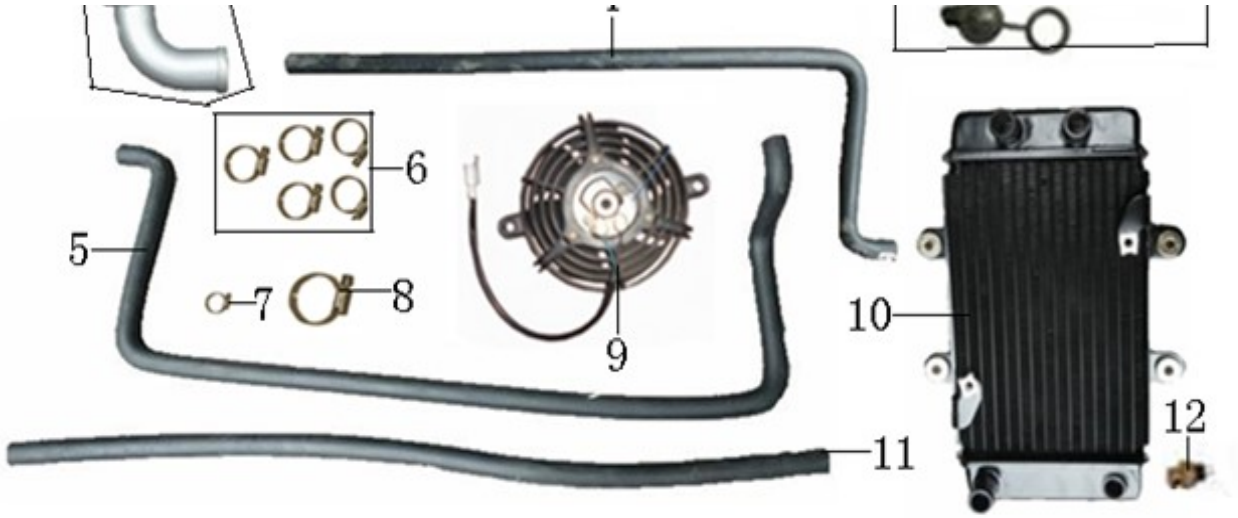

序	件 号	中 文 名 称	英 文 名 称	数量	单价	
NO.	Code name	Chinese	Deseription	Q'ty	￥	$
1	11020010	加水口	Water fill	1		
2	11020009	副水壶连接管	Pipe to Expansion tank	1		
3	11010004	副水壶	Expansion tank	1		
4	11020008	加水口连接管	Water inlet pipe	1		
5	11020011	发动机进水管	Pipe to engine	1		
6	12010008	卡箍18-29	Circlip 18-29	5		
7	12010019	卡箍8-16	Circlip 8-16	3		
8	12010003	卡箍18-32	Circlip 18-32	1		
9	10090001	风扇	Fan	1		
10	11010003	散热器（水箱）	Master Tank (radiator)	1		
11	11020012	发动机出水管	Pipe from engine	1		
12	10990016	热敏开关	Switch with Heat sensor	1		
13	02010590	副水壶支架	Expansion tank Bracket	1		

车架件 Frame

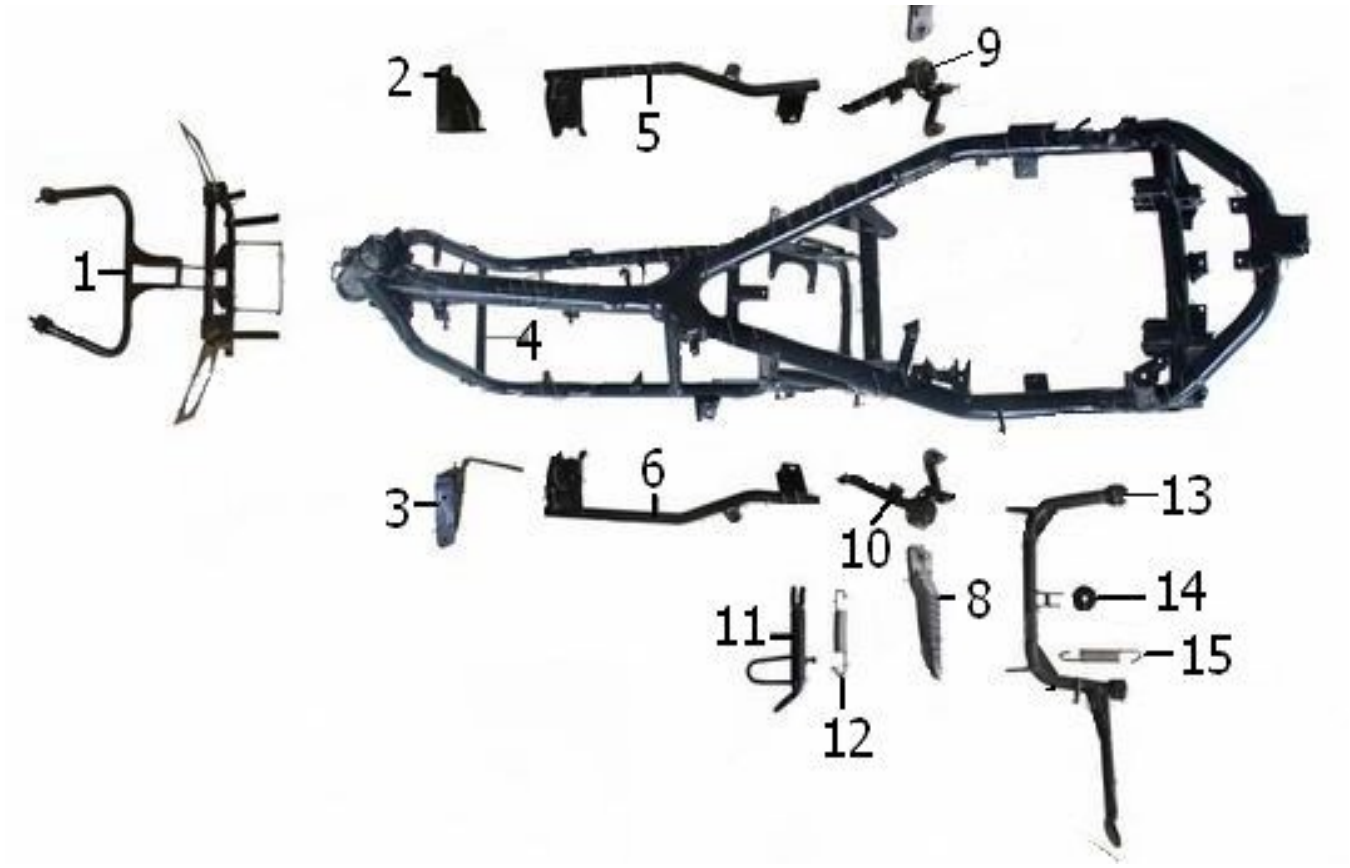

序	件 号	中 文 名 称	英 文 名 称	数量	单价	
NO.	Code name	Chinese	Deseription	Q'ty	￥	$
1	02010576	前支架（喇叭支架）	Horn Stand	1		
2	02010594	脚蹬（右前）	Front Footrest（Right)	1		
3	02010903	脚蹬（左前）	Front Footrest（Left)	1		
4	02010574-300STG	车架	Frame	1		
5	02010586	右边条	Right Edging	1		
6	02010585	左边条	Left Edging	1		
7	02050029	搁脚（右）	Rear Footrest（Right)	1		
8	02050028	搁脚（左）	Rear Footrest（Left)	1		
9	02010584	搁脚支架（右后）	Footrest Bracket (Right)	1		
10	02010583	搁脚支架（左后）	Footrest Bracket (Left)	1		
11	02010581	单撑	Side Stand	1		
12	07020061	单撑弹簧	Side Stand spring	1		
13	02010580	双撑	Main Stand	1		
14	06020019	双撑缓冲橡胶块	Main Stand Rubber washer	1		
15	07020062	双撑弹簧	Main Stand spring	1		

车架附件、前减震器 Frame Accessories and Front Shock

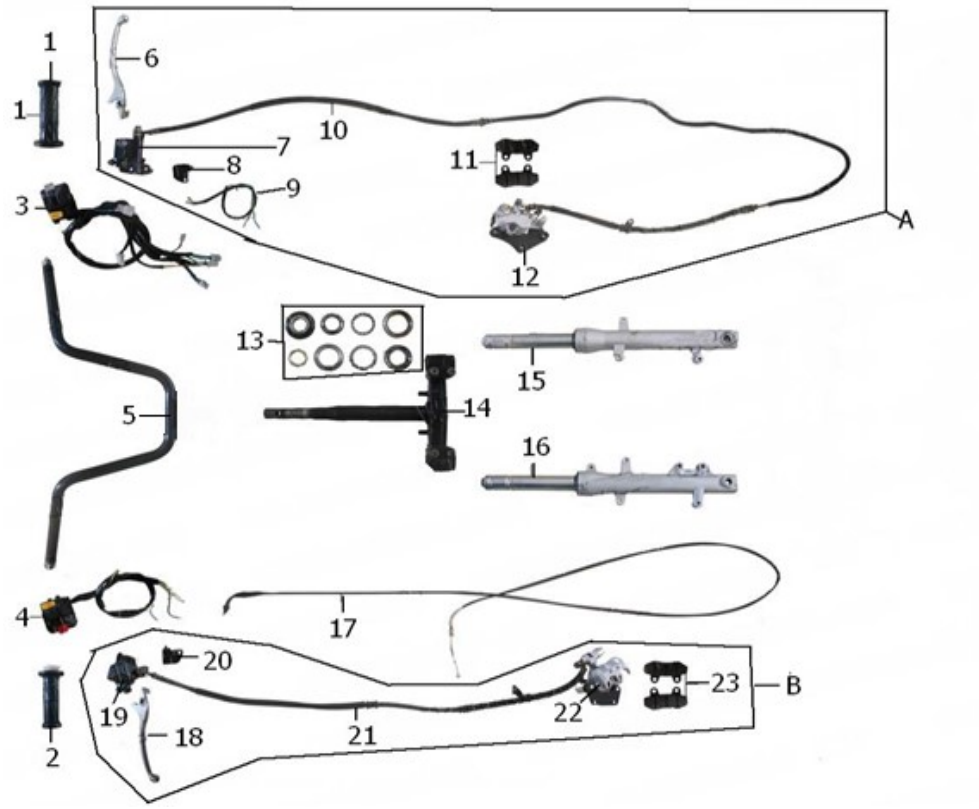

序	件 号	中 文 名 称	英 文 名 称	数量	单价	
NO	Code name	Chinese	Deseription	Q'ty	￥	$
1	10020032	左把套	Left Hand Grip	1		
2	10020033	油门把套	Throttle Hand Grip （right)	1		
3	10010046	组合开关左	Left Switch Assy	1		
4	10010047	组合开关右	Right Switch ASSY	1		
5	02030123	方向把	Hand bar	1		
A	04010046	后碟刹总成	Rear Disc brakeASSY	1		
6		后碟刹手柄	Brake Hand lever	1		
7		后主泵	Rear Master cylinder	1		
8	190042	方（形）碟刹开关（左）	Left Brake switch	1		
9		碟刹开关连接线	Brake switch cable	1		
10		后碟刹管	Brake Hose	1		
11		后刹车片（）	Rear Brake pads	1		
12		后制动钳	Rear Brake caliper	1		
13	12030036	钢碗	Steel Bowl（set）	1		
14	02030124	下联板	Handbar Raiser	1		
15	07010065	前减震器（左）	Front shock（Left）	1		
16	07010066	前减震器（右）	Front shock（Right）	1		
17	08020122	油门线	Throttle Cable	1		
B	04010045	前碟刹总成	Front Disc brake ASSY	1		
18		前碟刹手柄	Front Brake Lever	1		
19		前碟刹主泵	Front Brake cylinder	1		

20	190043	方（形）碟刹开关（右）	Brake Switch（Right）	1		
21		前碟刹管	Front Brake Hose	1		
22		前制动钳	Front Brake Caliper	1		
23		前刹车片（付）	Front Brake Pads（ Pair）	1		

后减震　Rear Shock

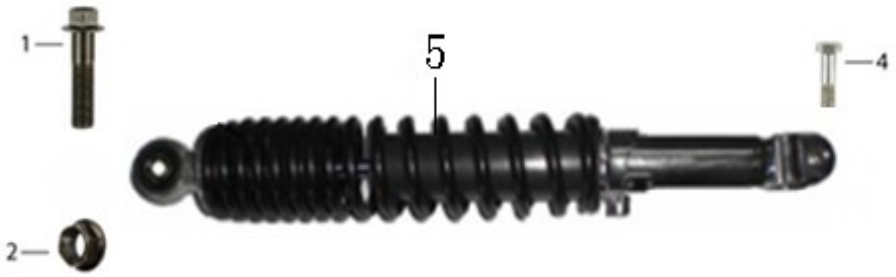

序	件　号	中 文 名 称	英 文 名 称	数量	单价	
NO	Code name	Chinese	Deseription	Q'ty	￥	$
1		六角法兰面螺栓10*40	Hex Flange Bolt M10X1.25X40	2		
2		六角法兰面自锁螺帽10	Hex Flange Nut M10X1.25	2		
3	07010067	后减震器（左）	Rear Shock	1		
4		后减震器螺栓	Hex Bolt M8X1.25X30	2		
5	07010068	后减震器（左）	Rear Shock	1		

车架附件 Frame Accessories

序	件 号	中 文 名 称	英 文 名 称	数量	单价	
NO	Code name	Chinese	Deseription	Q'ty	￥	$
1	02010575	动力吊架	Engine Hanger	1		
2	05030020	油箱	Gas Tank	1		
3	02010577	吊耳	Hanger	1		
4	06020023	吊耳缓冲块	Hanger Rubber	1		
5	08020124	坐垫拉线（短）	Seat cable（short）	1		
6	08020125	坐垫拉线（长）	Seat Cable（long）	1		
7	02010588	坐垫锁（小）后	Seat Lock (rear)	1		
8	02010582	头盔挂钩	Helmet Hook	1		
9	02010587	坐垫锁（大）前	Seat Lock (Front)	1		
10	02010597	锁板（方向把固定座）	Hand bar Seat	1		
11	02010800	动力连接板	Juction Plate	1		
12	02030125	方向把卡子卡座	Hand Bar lock	2付		
13	02010592	方向把附件支架	Hand bra accessories Bracket	1		

14	08020126	工具箱拉线	Tool kit Cable	2		
15	05050002	油箱盖	Gas tanl Cap	1		
16	06020013	油箱缓冲垫	Gas tank cushion	4		

覆盖件 Body Covering

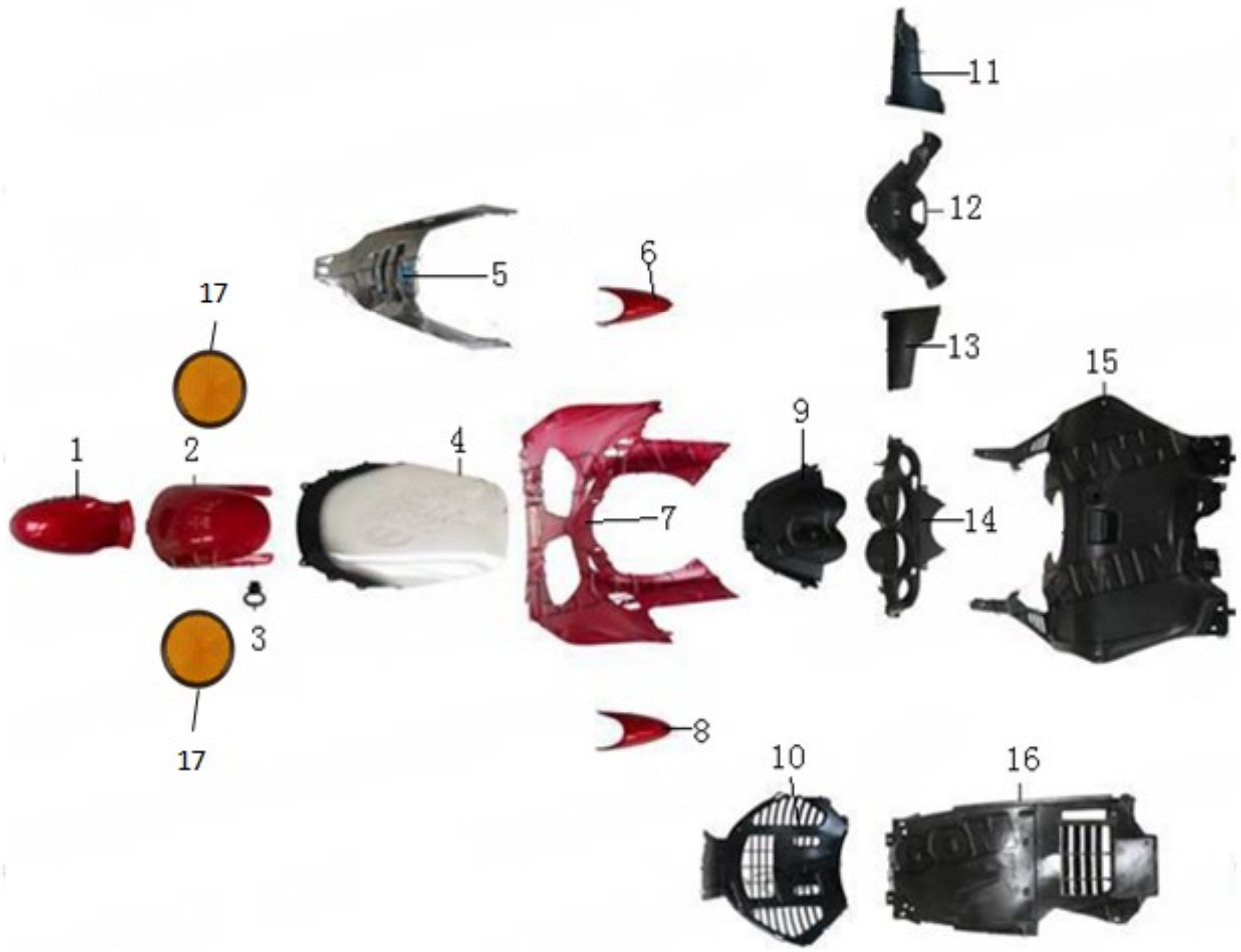

序	件 号	中 文 名 称	英 文 名 称	数量	单价	
NO	Code name	Chinese	Deseription	Q'ty	￥	$
1	03010073	前挡泥板后部	Rear part of the Front Fender	1		
2	03010072	前挡泥板前部	Front part of the Front Fender	1		
3	06020070	线环	Cable Ring	1		
4	03030339	挡风玻璃	Windshield	1		
5	03010219	前面板	Headlight Fairing	1		
6	03010230	前右转向灯侧盖	Right Turn siginal lens	1		
7	03010220	前护条	Front Bottom Fairing	1		
8	03010229	前左转向灯侧盖	LeftTurn siginal lens	1		

9	03030329	仪表壳上罩	Instrument Cover	1		
10	03030336	前泥板后部	Bottom Shell	1		
11	03030319	右把手侧盖	Right handbar Cover	1		
12	03030321	把手罩	Middle handbar Cover	1		
13	03030318	左把手侧盖	Left Handbar Cover	1		
14	03030328	仪表壳	Instrument fairing	1		
15	03030317	工具箱	Glove case	1		
16	03030332	车架挡泥板	Interior Fender	1		
17	09050002	圆反光片（橙色）	Round reflector (Orange)	2		

覆盖件 Body Covering

序	件 号	中 文 名 称	英 文 名 称	数量	单价	
NO	Code name	Chinese	Deseription	Q'ty	￥	$
1	03010224	右护板	Right bottom sheet	1		
2	03010223	左护板	Left bottom Sheet	1		

3	03990058	脚踏板右（铝）	Right Footrest plate （Al Alloy）	1		
4	03990057	脚踏板左（铝）	Left Footrest plate （Al Alloy）	1		
5	03030320	脚踏板	Foot rest board	1		
6	03010228	右进风口	Right air Inlet	1		
7	03010227	左进风口	Left air Inlet	1		
8	03010222	右装饰板	Right Body Cover	1		
9	03010221	左装饰板	Left Body Cover	1		
10	03030325	杂物箱	Under seat Tank	1		
11	03030327	杂物箱外罩	Tank Surrouding	1		
12	03030323	脚踏板侧盖	Side Cap	1		
13	02010579	坐垫摇臂	Seat roller	1		
14	02010591	后货架	Rear Carrier	1		
15	02010578	后牌照内支架	Interior bracket of Plate	1		

覆盖件 Body covering

序	件 号	中 文 名 称	英 文 名 称	数量	单价	
NO	Code name	Chinese	Deseription	Q'ty	￥	$
16	03030337	后挡泥板	Rear Fender	1		
17	03030324	杂物箱上部	Tank Surrounding	1		
18						
19	03030334	电瓶盖	Battery Tank Cap	1		
20	03010225	后护条	Rear Sourouding	1		
21	03030338	装饰板连接小条	Joint surrounding (small)	1		
22	09050003	反光片（圆、红色）	Reflector	2		
23	02010589	后牌照支架	Fender Eliminator	1		
24	09050001	反光片（方、红色）	Reflector	1		
25	03010226	装饰板连接条	Joint surrounding (big)	1		
26	03030335	杂物箱内盖	Interior Cap	1		
27	03030326	杂物箱后部	Underseat Tank Rear part	1		
28	03040024	右进风口圈（镀铬）	Air inlet circle (Right)	1		
29	03040023	左进风口圈（镀铬）	Air inlet circle (Left)	1		
30	03030322	油箱锁盖	Gas Tank Cap Cover	1		
31	03030331	工具箱内罩	Glove Case	1		
32	07020064	工具箱拉手弹簧	Glove case Spring	1		
33	03030330	工具箱盖	Glove case Cap	1		
34	03030498	锁板（工具箱盖）	Cap Lock	1		

灯具、线束 Lights and Cable

序	件 号	中文名称	英文名称	数量	单价	
NO	Code name	Chinese	Deseription	Q'ty	￥	$
1		转向灯灯泡	Bulbs of Turn Siginals	2		
2	00608003-2	大灯灯泡S2 12V18/18W	Bulbs of head lights	2		
3		雾灯灯泡	Bulbs of Fog Lights	3		
4	09020077	前右转向灯	Front Signals(Right)	1		
5	09020076	前左转向灯	Front Signals(Left)	1		
6	09010035	大灯（右）	Head Light(Right)	1		
7		大灯（左）	Head Light(Left)	1		
8	09060013	后视镜（右）	Rear view Mirror(Right)	1		
9		后视镜（左）	Rear View Mirror(Left)	1		
10	10050032	仪表	Instrument	1		
11	08010042	电缆线	Main Cables(wire harness)	1		
12	08020123	里程线	Speed Cable	1		
13	10080028	套锁（4锁）	Key Switch	1		
14	03030467	锁压板	Key Switch Lock	1		
15	09030027	后尾灯总成	Rear Light ASSY	1		
16	09030028	牌照灯	License Plate Light	1		
17		后转向灯灯泡	Bulbs of Rear Turn Siginals	2		
18		刹车灯灯泡	Bulbs of Brake lights	2		
19	10040038	油位传感器	Gas Capcity Sensor	1		
20	01040019	空滤器	Air Filter	1		

电瓶、电器 Electrical Components

序	件 号	中 文 名 称	英 文 名 称	数量	单价	
NO	Code name	Chinese	Deseription	Q'ty	￥	$
1	10990019	螺栓	Battery Bolt	1		
2		电瓶	Battery （YTX9A-BS）	1		
3	01020033	整流器	Regulator,Voltage	1		
4	01020011	闪光器	Flasher（Turn Signal Relay）	1		
5	10070001	喇叭	Horn	1		
6	01020021	继电器	Relay	1		
7	01020035	高压包	Ignition Coil	1		
8	01020029	点火器	CDI	1		

轮毂 Tires

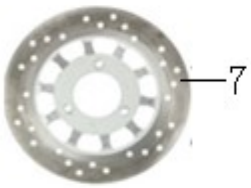

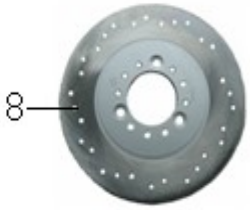

序	件 号	中 文 名 称	英 文 名 称	数量	单价	
NO	Code name	Chinese	Deseription	Q'ty	￥	$
1	06010014	轮胎130/60-13	Tire 130/60-13	2		
2	02040086	前轮毂	Front Wheel Rim	1		
3	190015	气门嘴	Valve Stem	1		
4	12030051	轴承	Bearing 6301	2		
5	10040039	计速器	Speed Hub	1		
6	02040091	后轮毂	Rear Tire	1		
7	04020026	碟刹盘（前）	Front Brake Disc	1		
8	04020030	碟刹盘（后）	Rear Brake Disc	1		

坐垫、油开关 Seat and Gas Route

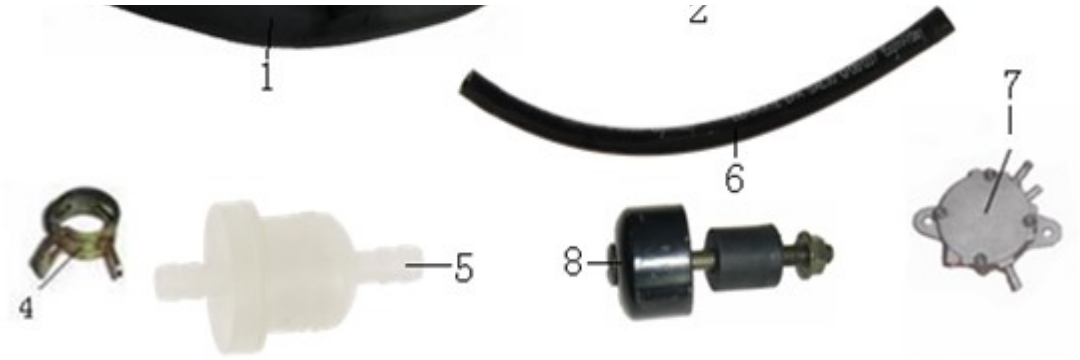

序	件 号	中 文 名 称	英 文 名 称	数量	单价	
NO	Code name	Chinese	Deseription	Q'ty	￥	$
1	05010032	坐垫	Seat	1		
2	06990050	电瓶扎带	Battery Strip	1		
3	06020071	工字形橡胶垫	Rubber Washer	2		
4	12010007	油管夹8.5	Fuel Pipe Clip 8.5	8		
5	06990001	二级过滤器	Secondary Fileter	1		
6	06030002	汽油管	Fuel Pipe	145cm		
7	10060009	大汽油泵	Fuel Pump	1		
8	10020034	平衡块	Counterbalance	2		

随车工具 Tool Kit

序	件 号	中 文 名 称	英 文 名 称	数量	单价	
NO	Code name	Chinese	Deseription	Q'ty	￥	$
A		随车工具	Tools	1		
1	16010005	开口扳手12-14	Open Spanner(12-14)	1		
2	16010004	开口扳手8-10	Open Spanner(8-10)	1		
3	16010006	双头螺丝刀	Dual-Purpose Screwdriver	1		
4	16010007	火花塞套筒S=16	Spark Plug Box Spanner(S=16)	1		
5	16010002	内六角扳手6mm	Socket Head Screw Wrench(6mm)	1		