DF200GVA新版零件目录图册

DF200GVA PARTSLIST

FOREWORD

When you are going to order parts you may take this booklet as reference but any differences please take the reality on vehicle as standard.
To find out the name, Item code or fitment you may check in the illustration with the size and appearance .Then with the no. in the illustration you will find out the name, item code and quantity.
There will no notice to you ahead of any change of the information in this booklet.

发动机、化油器 Engine，Carburetor

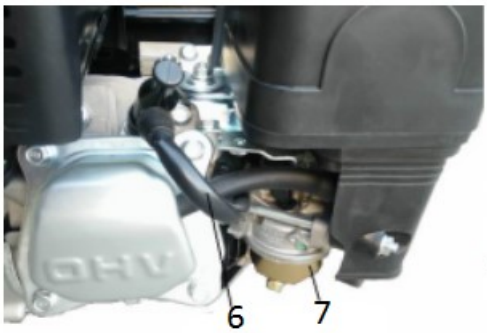

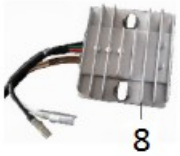

序	件　号	中 文 名 称	英 文 名 称	数量		单价
NO	Code name	Chinese	Description	Q'ty	￥	$
1	01010074	发动机	Engine	1		
2	01040038	空滤器	Air Filter	1		
3	05030071	油箱	Gas tank	1		
4	01050082	消声器	Muffler	1		
5	190254	手拉启动总成	Pull Start assmbly	1		
6	01020076	高压包	Ignition coil	1		
7	01030022	化油器	Carburetor	1		
8	01020074	整流器	Rectifier	1		
9	02040338	输出牙盘		1		

曲轴箱组合 CRANKCASE ASSY

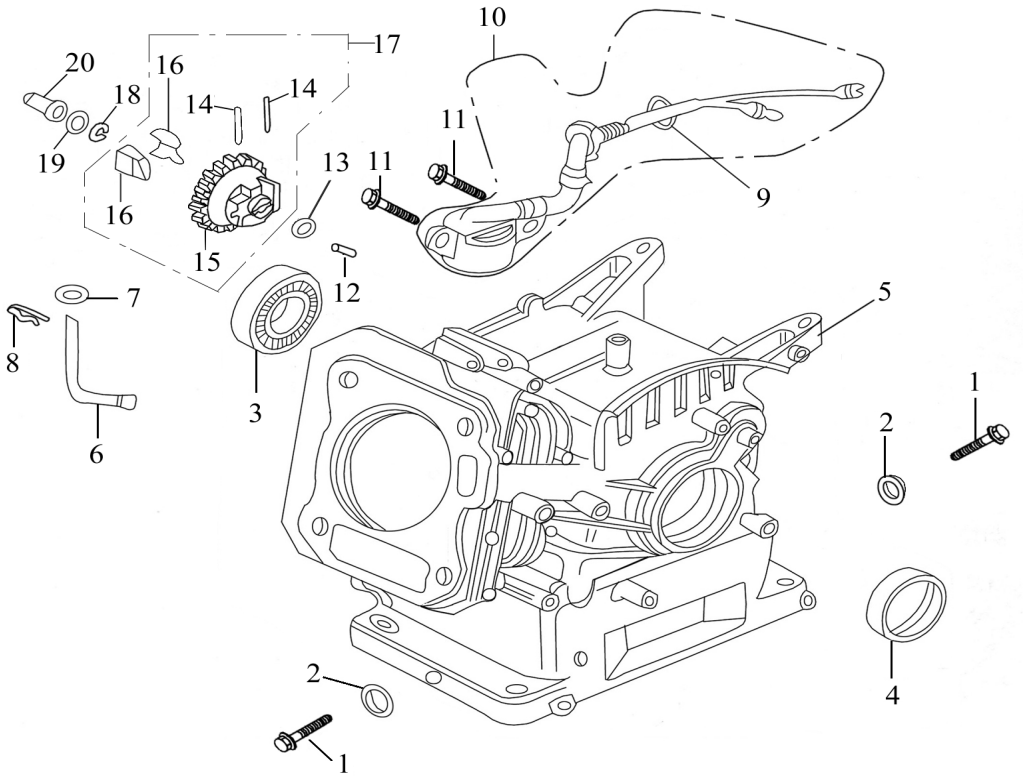

序	件　号	中 文 名 称	英 文 名 称	数量		单价
NO	Code name	Chinese	Description	Q'ty	￥	$
1	11212/168F	放油螺塞	Drain plug	2		
2	11213/168F	放油螺塞垫圈	Washer	2		
3	GB276-89	轴承6205	Bearing 6205	1		
4	13180/168F	曲轴油封	Oil seal, crankshaft	1		
5	11100/168F-2	曲轴箱组合	Crankcase	1		
6	26311/168F	调速摆杆	Regulating sway bar	1		
7	26329/168F	调速摆杆垫片	Washer	1		
8	26321/168F	调速摆杆锁夹	Split pin	1		
9	GB6177-86	螺母M10	Nut M10	1		
10	37810/168F	机油传感器	Oil sensor	1		
11	GB/T16674.2	螺栓M6×14	Bolt M6×14	2		
12	25151/168F	调速轴	Regulating shaft	1		
13	25165/168F	调速从动齿轮垫片	Washer, driven gear	1		
14	25163/168F	飞块销	Pin	2		
15	25121/168F	调速从动齿轮	Driven gear, regulator	1		
16	25141/168F	调速飞块	Flying block	2		
17	25120/168F	调速从动齿轮组件	Driven gear assy, regulator	1		

18	25164/168F	调速轴卡圈	Snap ring	1		
19	25132/168F	调速滑套垫片	Washer	1		
20	25131/168F	调速滑套	Sliding sleeve	1		

曲轴箱盖组件 CRANKCASE COVER ASSY

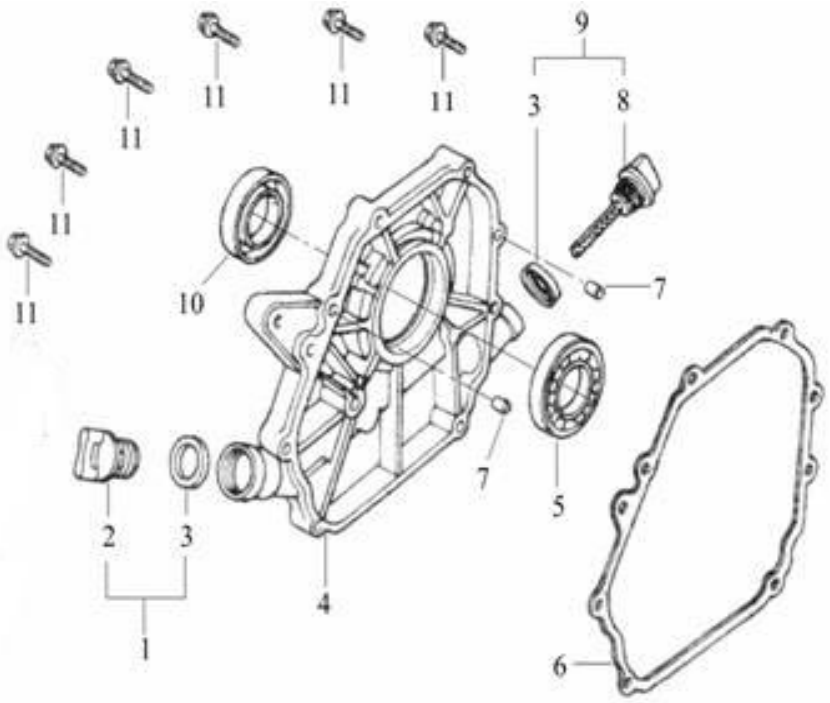

序	件　号	中 文 名 称	英 文 名 称	数量		单价
NO	Code name	Chinese	Description	Q'ty	￥	$
1	15650/168F	机油塞组件	Oil plug with Seal	1		
2	15651/168F	机油塞	Oil plug	1		
3	15612/168F	机油尺密封圈	Seal	2		
4	11311/168F-2	曲轴箱盖	Crankcase cover	1		
5	GB276-89	轴承6205	Bearing 6205	1		
6	11119/168F 查	曲轴箱垫片	Gasket, crankcase	1		
7	11118/168F	定位销Φ8×14	Set pin	2		
8	15611/168F	机油尺	Dipstick	1		
9	15610/168F	机油尺组件	Dipstick with seal	1		
10	13180/168F	曲轴油封	Oil seal, crankshaft	1		
11	GB/T16674.2	螺栓M8×32	Bolt M8×32	6		

气缸头 气缸头盖总成 CYLINDER HEAD & CYLINDER HEAD COVER ASSY

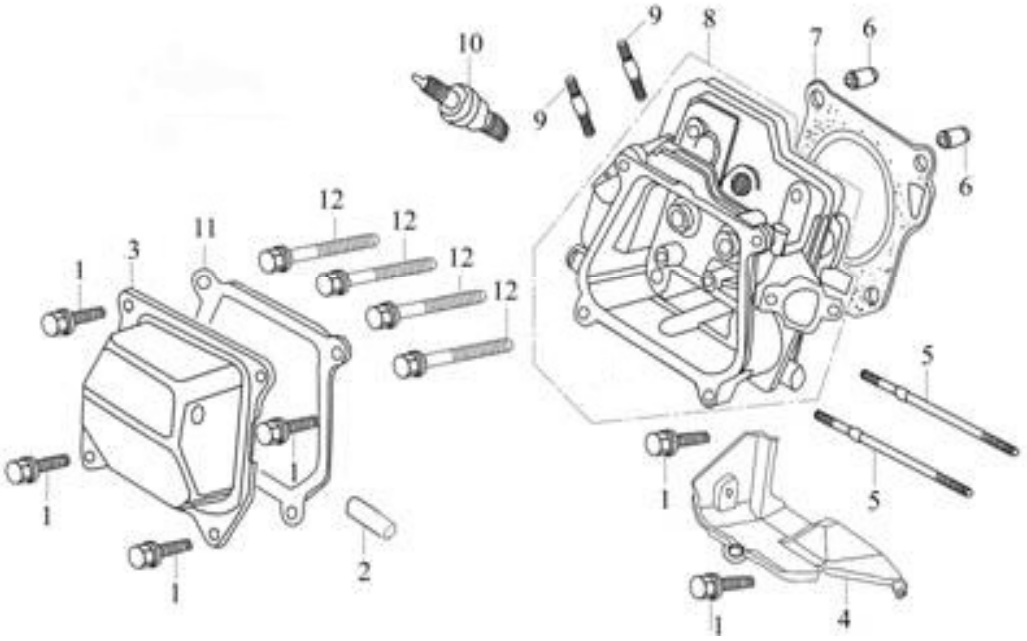

序	件　号	中 文 名 称	英 文 名 称	数量		单价
NO	Code name	Chinese	Description	Q'ty	￥	$
1	GB/T16674.2	螺栓M6×12	Bolt M6×12	6		
2	20651/168F	通气管	Air duck	1		
3	12310/168F	气缸头盖组合	Cylinder head cover Assy	1		
4	19721/168F	下导风罩	Lead wind cover	1		
5	12252/168F	进气口双头螺栓M6×109	Stud M6×109	2		
6	12218/168F	气缸头定位销Φ10×16	Set pinΦ10×16	2		
7	12221/168F-2	气缸头密封垫	Gasket, cylinder head	1		
8	12210/168F-2	气缸头组合	Cylinder head Assy	1		
9	12253/168F	排气口双头螺栓M8×34	Stud M8×34	2		
10	34200/168F	火花塞F6TC	Spark plug F6TC	1		
11	12256/168F	气缸头螺栓	Bolt	4		
12	12312/168F	气缸头盖密封圈	Gasket, cylinder head cover	1		

曲轴 活塞连杆总成 CRANKSHAFT, PISTON & TIE-ROD

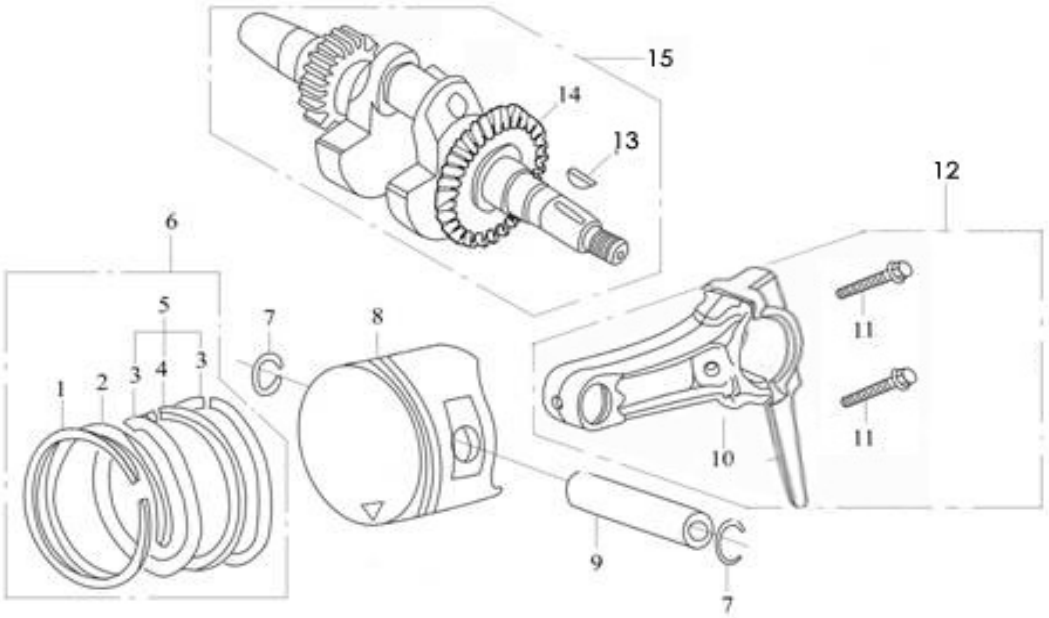

序	件　号	中 文 名 称	英 文 名 称	数量		单价
NO	Code name	Chinese	Description	Q'ty	￥	$
1	13311/168F	活塞环（一）	Piston ring (Ⅰ)	1		
2	13312/168F	活塞环（二）	Piston ring (Ⅱ)	1		
3	13322/168F	侧环	Side rail	2		
4	13321/168F	衬簧	Expander	1		
5	13320/168F	油环组合	Scraper ring set	1		
6	13300/168F	活塞环组	Piston ring assy	1		
7	13222/168F	活塞销挡圈	Piston pin circlip	2		
8	13211/168F-2	活塞	Piston	1		
9	13221/168F	活塞销	Piston pin	1		
10	13131/168F	连杆	Shank	1		
11	13133/168F	连杆螺栓	Bolt	2		

12	13130/168F	连杆组合	Connecting rod assy	1		
13	13118/168F	半圆键	Woodruff key	1		
14	13111/168F-2	曲轴	Crankshaft	1		
15	13110/168F-2	曲轴组合	Crankshaft assy	1		

凸轮轴装配组合 气门摇臂组合 COMBINATION OF CAM SHAFT & VALVE ROCKER

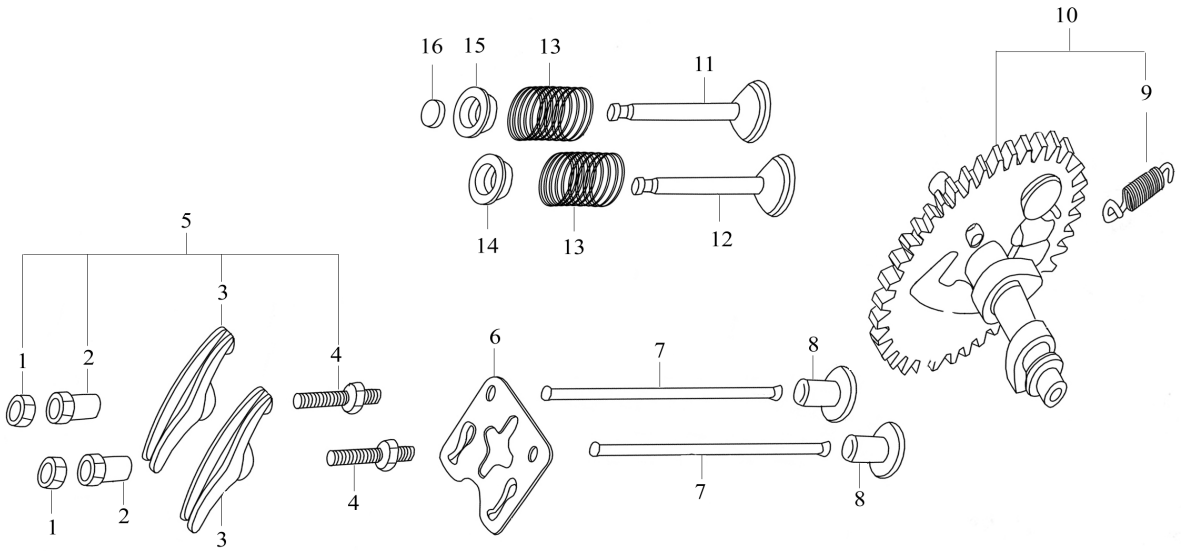

序	件　号	中 文 名 称	英 文 名 称	数量		单价
NO	Code name	Chinese	Description	Q'ty	￥	$
1	14416/168F	气门间隙调节螺母	Lock nut	2		
2	14413/168F	摇臂轴座销	Sleeve	2		
3	14411/168F	气门摇臂	Valve rocker	2		
4	14415/168F	气门间隙调节螺栓	Adjusting bolt for valve	2		
5	14410/168F	气门摇臂装配组合	Valve rocker assy	2		
6	14261/168F	推杆导架	Pusher guide	1		
7	14250/168F	推杆组合	Pusher	2		
8	14455/168F-2	挺柱	Tappet	2		
9	14146/168F	飞块弹簧	Extension spring	1		

10	14100/168F-2	凸轮轴装配组合	Camshaft Assy	1		
11	14721/168F	排气门	Exhaust valve	1		
12	14711/168F	进气门	Intake valve	1		
13	14755/168F	气门弹簧	Valve spring	2		
14	14751/168F	进气门弹簧座	Spring seat, intake valve	1		
15	14757/168F	排气门弹簧座	Spring seat, exhaust valve	1		
16	14758/168F	排气门顶帽	Cap	1		

化油器总成 CARBURETOR ASSY

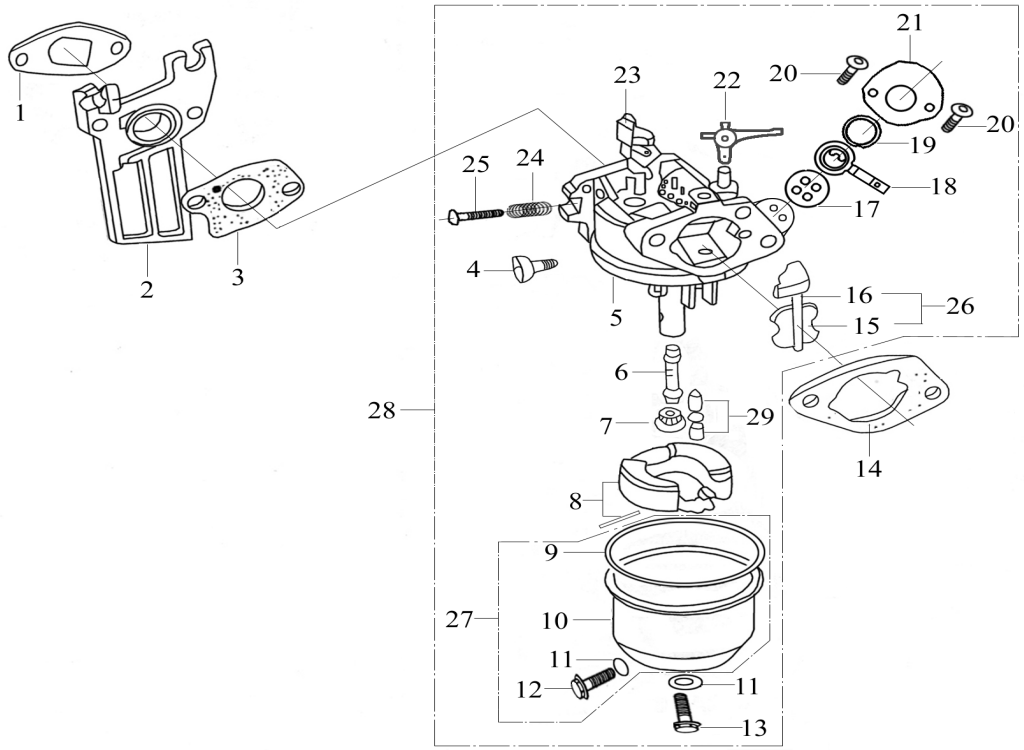

序	件　号	中 文 名 称	英 文 名 称	数量		单价
NO	Code name	Chinese	Description	Q'ty	￥	$
15	16331/168F	阻风门	Choke	1		
16	16332/168F	阻风门轴	Choke stem	1		
17	16312/168F	油门控制臂密封圈	Airproof washer	1		
18	16311/168F	油门控制臂	Control arm throttle	1		
19	16313/168F	油门控制臂钢垫片	Washer	1		
20	GB/T16674.2	螺钉 M4	Bolt M4	2		
21	16314/168F	油门控制臂固定盖	Cover	1		

22	16148/168F	阻风门开关	Choke switch	1		
23	16280/168F-2	节气门组合	Throttle unit	1		
24	16422/168F	混合比调整螺钉弹簧	Spring, mixture adjustment	1		
25	16425/168F	混合比调整螺钉	Mixture adjustment screw	1		
26	16330/168F	阻风门组合	Choke unit	1		
27	16210/168F	浮子室组合	Float chamber	1		
28	16100/168F-2	化油器总成	Carburetor Assy	1		
29	16240/168F	浮子油针组合	Float needle	1		

燃油箱组成 FUEL TANK ASSY

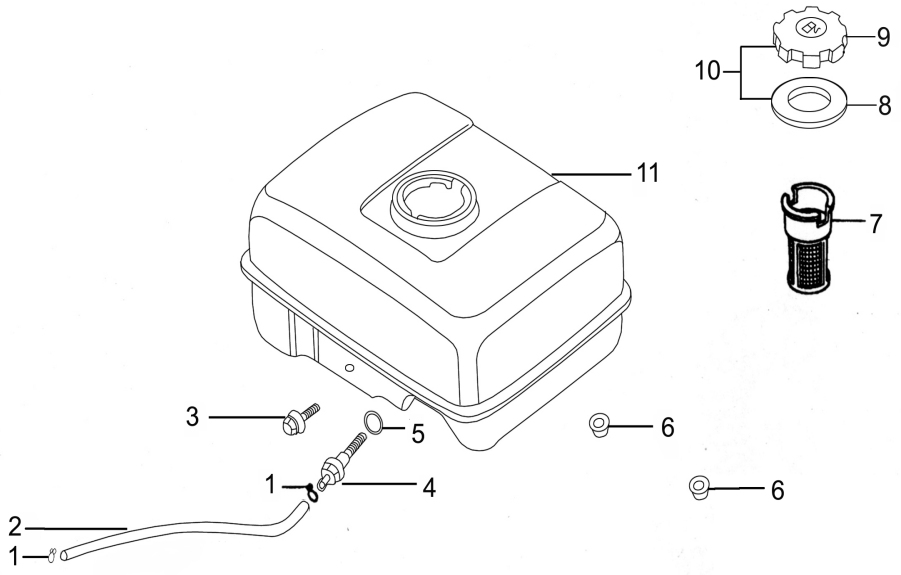

序	件　号	中 文 名 称	英 文 名 称	数量		单价
NO	Code name	Chinese	Description	Q'ty	￥	$
1	16937/168F	油管夹（二）	Pipe clamp	2		
2	16931/168F	出油管（一）	Outlet pipe	1		
3	GB/T16674	螺栓M6×22	Bolt M6×22	1		
4	16950/168F	出油接头	Connector	1		

5	16961/168F	出油接头密封圈	Packing ring	1		
6	GB6173-86	自锁螺母M6	Nut M6	2		
7	16916/168F	过滤杯	Filter cup	1		
8	16521/168F	燃油箱盖密封圈	Packing ring	1		
9	16510/168F	燃油箱盖	Fuel filler cap	1		
10	16500/168F	燃油箱盖组合	Fuel filler cap with	1		
11	16610/168F	燃油箱	Fuel tank	1		

空气滤清器总成 AIR CLEANER ASSY

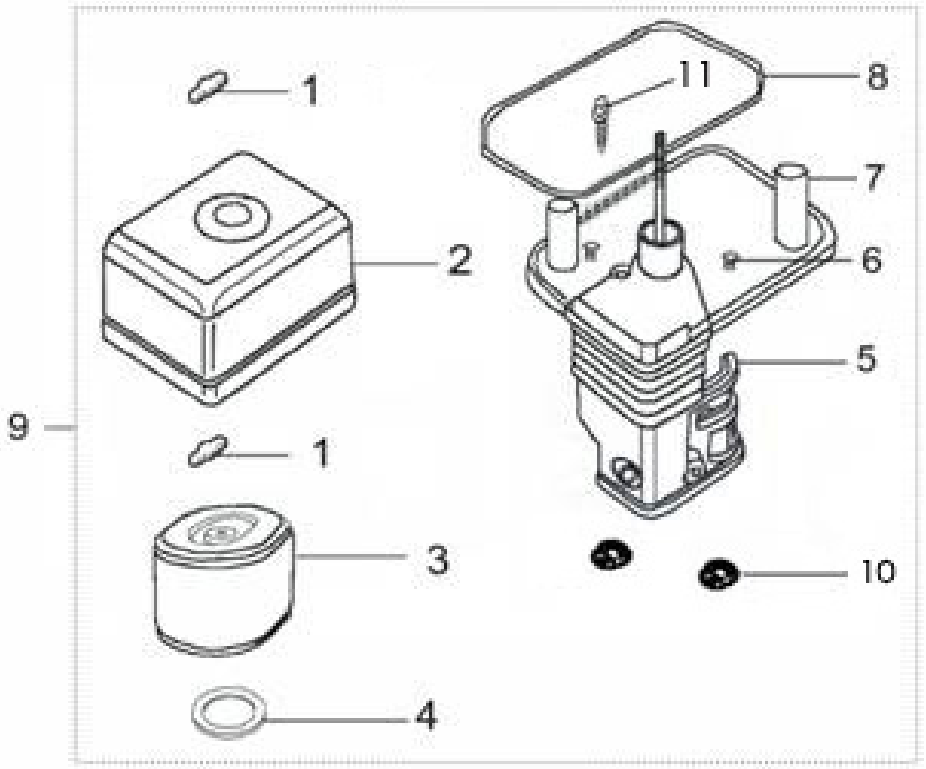

序	件　号	中 文 名 称	英 文 名 称	数量		单价
NO	Code name	Chinese	Description	Q'ty	￥	$
1	17111/168F	空滤器盖螺母	Wing nut	2		

2	17111/168F	空滤器盖	Air cleaner cover	1		
3	17130/168F	滤芯	Filter element	1		
4	17125/168F	垫圈	Washer	1		
5	17131/168F	空滤器座	Air cleaner housing	1		
6	GB3115-82	螺钉M5×12	Screw M5×12	2		
7	17141/168F	空滤器底盖	Air cleaner base	1		
8	17145/168F	密封圈	Gasket	1		
9	17100/168F	空滤器总成	Air cleaner assy	1		
10	GB6187-86	螺母M6(法兰锁紧)	Nut M6	2		
11	GB/T16674.2	螺钉M6×22	Screw M6×2	1		

消声器组件 MUFFLER

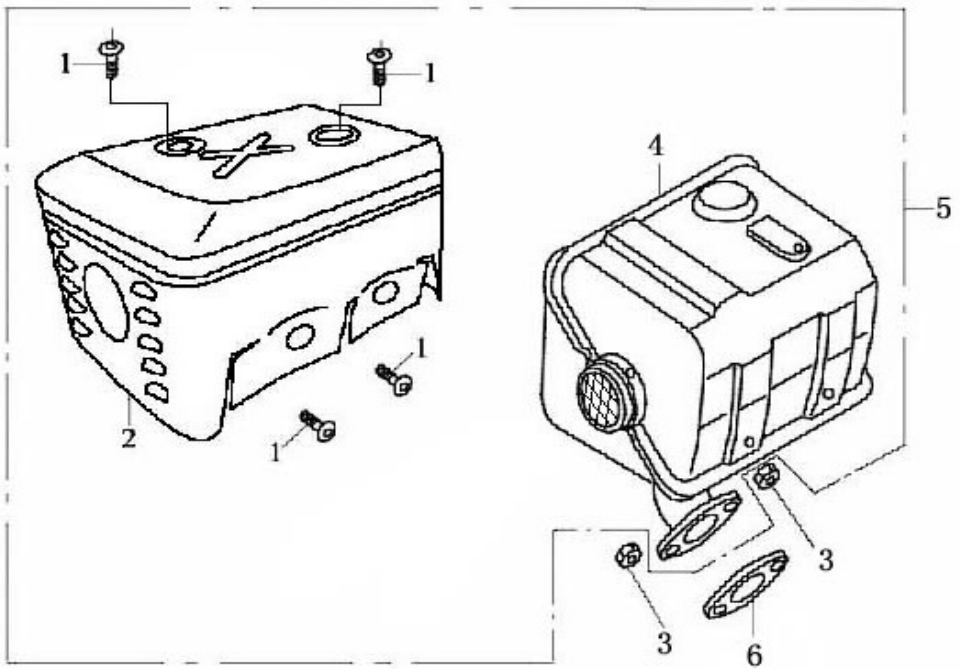

序	件　号	中 文 名 称	英 文 名 称	数量		单价
NO	Code name	Chinese	Description	Q'ty	￥	$
1	GB/T16674.2	螺钉M5×8	Screw M5×8	4		
2	18600/168F	消声器护罩组合	Muffler hood	1		
3	GB6170-86	螺母M8	Nut M8	2		
4	18300/168F	消声器	Muffler	1		
5	18000/168F	排气消声器	Exhaust muffler	1		
6	12255/168F	排气口垫片	Exhaust gasket	1		

反冲起动器部件 KICK STARTER

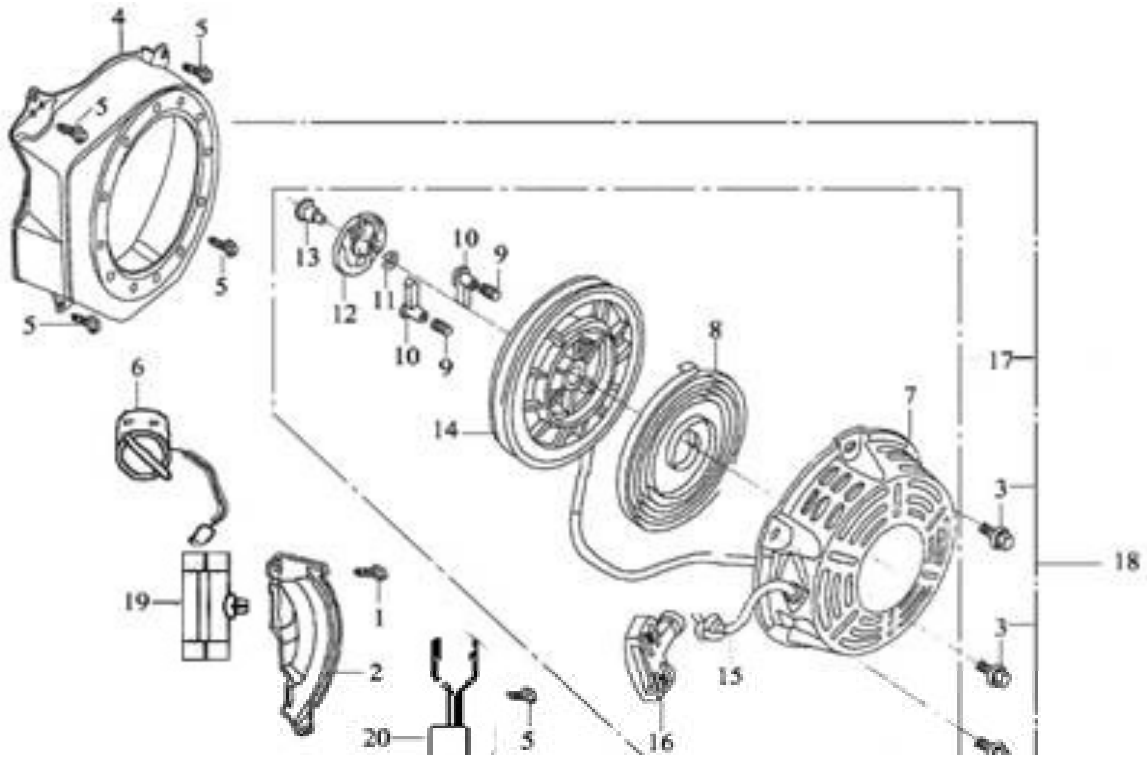

序	件　号	中 文 名 称	英 文 名 称	数量		单价
NO	Code name	Chinese	Description	Q'ty	￥	$
1	GB/T16674.2	螺栓M6×22	Bolt M6×22	1		
2	19810/168F	曲轴箱侧板组件	Crankcase side plate assy	1		
3	GB/T16674.2	螺栓M6×18	Bolt M6×18	3		
4	19710/168F-2	风扇罩组件	Fan hood assy	1		
5	GB/T16674.2	螺栓M6×12	Bolt M6×12	5		
6	35410/168F	点火开关	Engine switch	1		
7	27380/168F	外壳组件	Casing	1		
8	27319/168F	盘簧	Spiral spring	1		
9	27312/168F	棘爪弹簧	Ratchet spring	2		
10	27331/168F	棘爪	Ratchet	2		
11	27311/168F	摩擦弹簧	Friction spring	1		
12	27341/168F	弹簧盖	Spring lid	1		
13	27315/168F	轴位螺钉	Set screw	1		
14	27351/168F	起动器卷轴	Starter rolls	1		
15	27313/168F	拉绳	Rope	1		
16	27361/168F	拉手	Pulling handle	1		
17	27300/168F	反冲起动器	Recoil starter	1		
18	27100/168F	反冲起动器总成	Recoil starter assy	1		
19	32211/168F	塑料线夹	Plastic clip	1		
20	37850/168F	单向导通器	Diode	1		

调速控制系统 REGULATING CONTROL SYSTEM

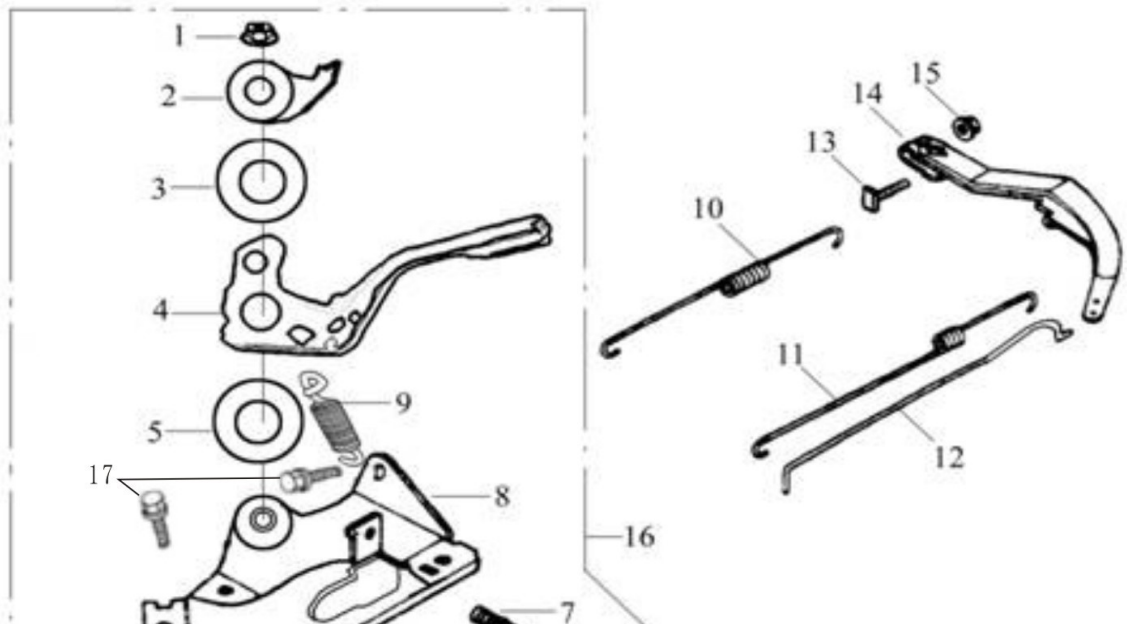

序	件　号	中 文 名 称	英 文 名 称	数量		单价
NO	Code name	Chinese	Description	Q'ty	￥	$
1	GB6173-86	自锁螺母M6	Nut M6	1		
2	26414/168F	定位板	Orientation panel	1		
3	26418/168F	弹簧片	Spring patch	1		
4	26412/168F	手柄	Handgrip	1		
5	26419/168F	垫圈	Washer	1		
6	GB818-85-H	螺栓M5×25	Bolt M5×25	1		
7	26415/168F	调速弹簧	Regulating spring	1		
8	26420/168F	调速支撑板组件	Support panel assy	1		
9	26416/168F	拉簧	Spring	1		
10	26363/168F-2	复位弹簧	Back spring	1		
11	26364/168F	微调速弹簧	Fine regulating spring	1		
12	26341/168F	调速拉杆	Pulling rod	1		
13	26362/168F	调速臂紧固螺栓	Lock bolt	1		
14	26331/168F-2	调速臂	Regulating arm	1		
15	GB6187-86	螺母M6（法兰锁紧）	Nut M6	1		
16	26410/168F	调速架部件	Regulating frame assy	1		
17	GB/T16674.2	螺栓M6×12	Bolt M6×12	2		

飞轮部件 FLYWHEEL

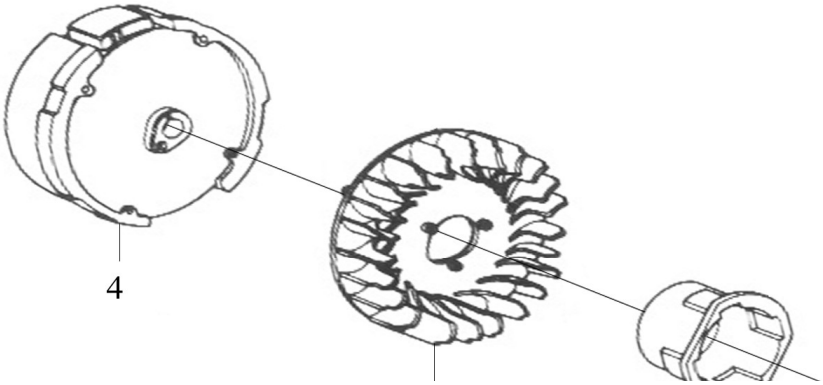

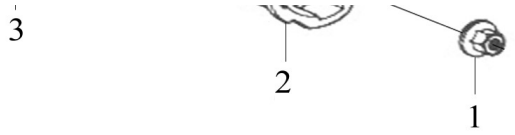

序	件　号	中 文 名 称	英 文 名 称	数量		单价
NO	Code name	Chinese	Description	Q'ty	￥	$
1	27515/168F	飞轮螺母M14×1.5	Nut M14×1.5	1		
2	27370/168F	起动套	Starting flange	1		
3	19722/168F	飞轮风扇	Flywheel fan	1		
4	27500/168F-2	飞轮组件	Flywheel	1		

点火线圈组件 IGNITION COIL

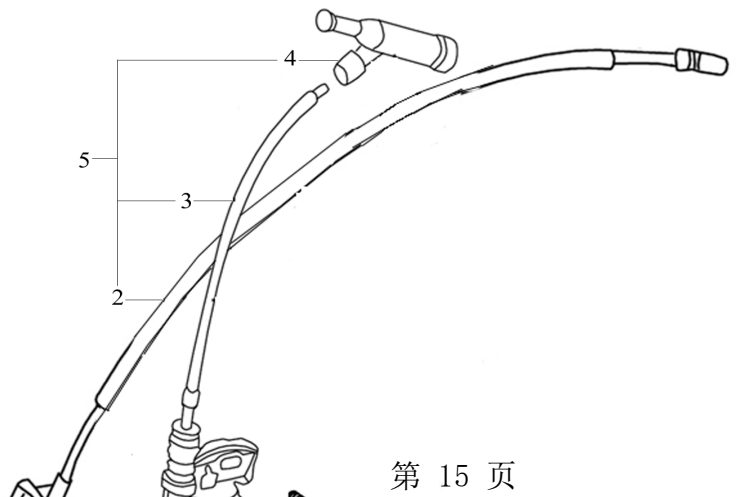

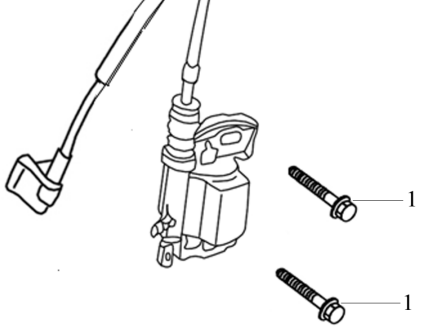

序	件　号	中 文 名 称	英 文 名 称	数量		单价
NO	Code name	Chinese	Description	Q'ty	￥	$
1	GB5787-86	螺钉M6×25	Screw M6×25	2		
2	34410/168F	熄火线	Extinguishing cable	1		
3	34510/168F	点火线圈	Ignition coil	1		
4	34310/168F	火花塞帽	Spark plug cap	1		
5	34500/168F	点火线圈组件	Ignition coil assy	1		

变速箱组合REDUCER ASSY

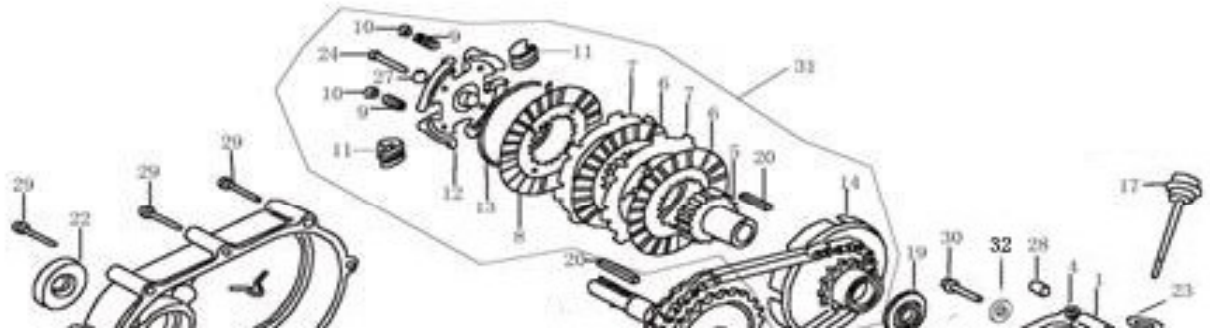

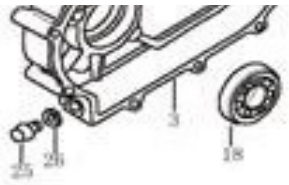

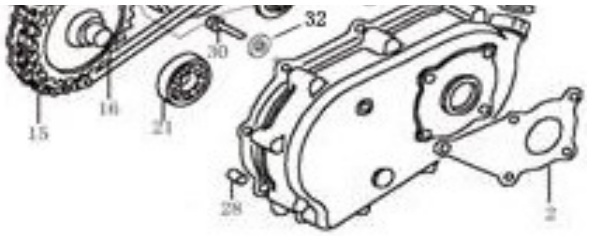

序	件　号	中 文 名 称	英 文 名 称	数量		单价
NO	Code name	Chinese	Description	Q'ty	￥	$
1	23521	减速箱体	Reducer case	1		
2	23512	右盖垫片	Gasket, right cover	1		
3	23511	减速箱盖	Cover, reducer case	1		
4	23519	箱体垫	Gasket, reducer case	1		
5	21147	离合器定心套	Guide, clutch	1		
6	21151	离合器摩擦片	Friction disc, clutch	2		
7	21371	离合器中间片	Mid-disc, clutch	2		
8	21113	压盘摩擦片	Pressing disc	1		
9	21118	弹簧	Spring	4		
10	21114	挡圈	Retainer	4		
11	21111	离合器飞块	Flying block, clutch	48		
12	21112	离合器端盖	End cover, clutch	1		
13	21117	飞块止动圈	Stop ring	1		
14	21336	外罩	Housing	1		
15	23540	链条	Chain	1		
16	23571	输出轴	Power shaft	1		

变速箱组合REDUCER ASSY

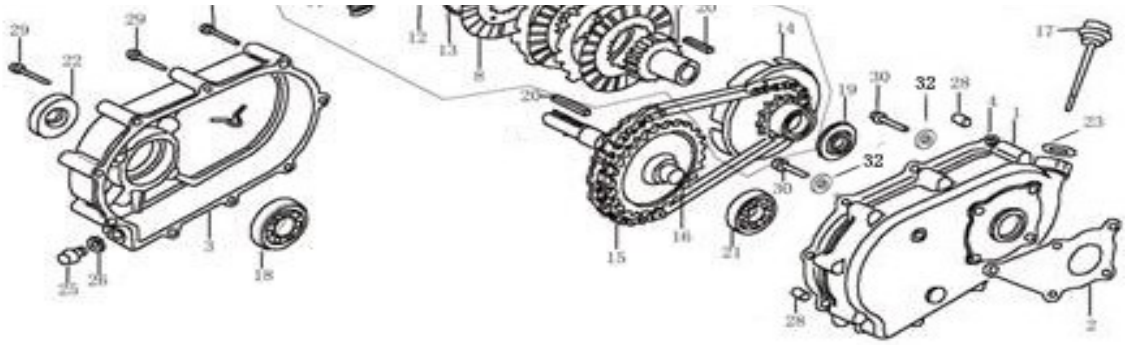

序	件　号	中 文 名 称	英 文 名 称	数量		单价
NO	Code name	Chinese	Description	Q'ty	￥	$
17	23531/173F	减速器机油尺	Dipstick	1		
18	GB276-82	轴承6206	Bearing 6206	1		
19	23518	隔套	Spacer	1		
20	GB699-88	平键5×33	Flat key	2		
21	GB276-82	轴承6205	Bearing 6205	1		
22	23780	输出轴油封	Oil seal ,power shaft	1		
23	23532	机油尺密封圈	Seal ring	1		
24	GB5789-86	螺栓M8×35	Bolt M8×35	1		
25	23515	放油螺塞	Drain plug	1		
26	23516	放油螺塞垫片	Washer, drain plug	1		
27	GB859-87	弹簧垫圈	Spring washer	1		
28	23513	定位销Φ8×12	Set pin Φ8×12	2		
29	GB5787-86	螺栓M6×55	Bolt M6×55	9		
30	GB5787-86	螺栓M8×25	Bolt M8×22	5		
31	191133（21000）	自动离合器	Clutch	1		
32	23522	右盖螺钉垫片	Screw plug	5		

车架及车架附件 FRAME AND ACCESSORIES

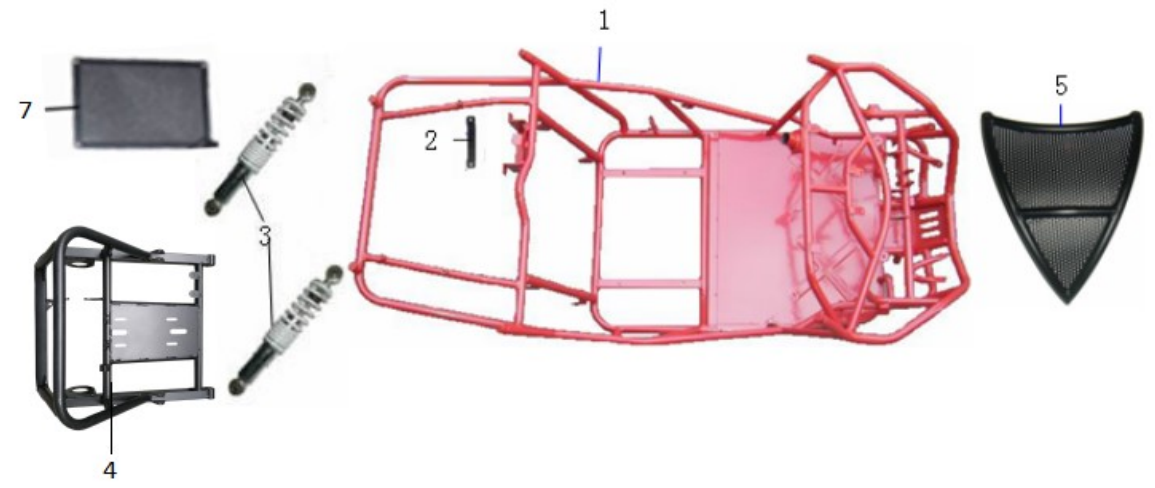

序	件　号	中 文 名 称	英 文 名 称	数量	单价	
	Code name	Chinese	Description	Q'ty	￥	$
1	0201-200GVA	车架	Frame	1		
2	02011077	电瓶压板	Battery Cover	1		
3	07010104	后减震	Rear Shock	2		
4	02011800	后托架	Rear engine carrier	1		
5	02011095	前三角架	Front Triangel board	1		
6	07990012	缓冲衬套φ23*φ10*35	Bushing φ23*φ10*35	2		
7	02011798	后装饰网	Rear Decorative Mesh	1		

棚架 Rollbar

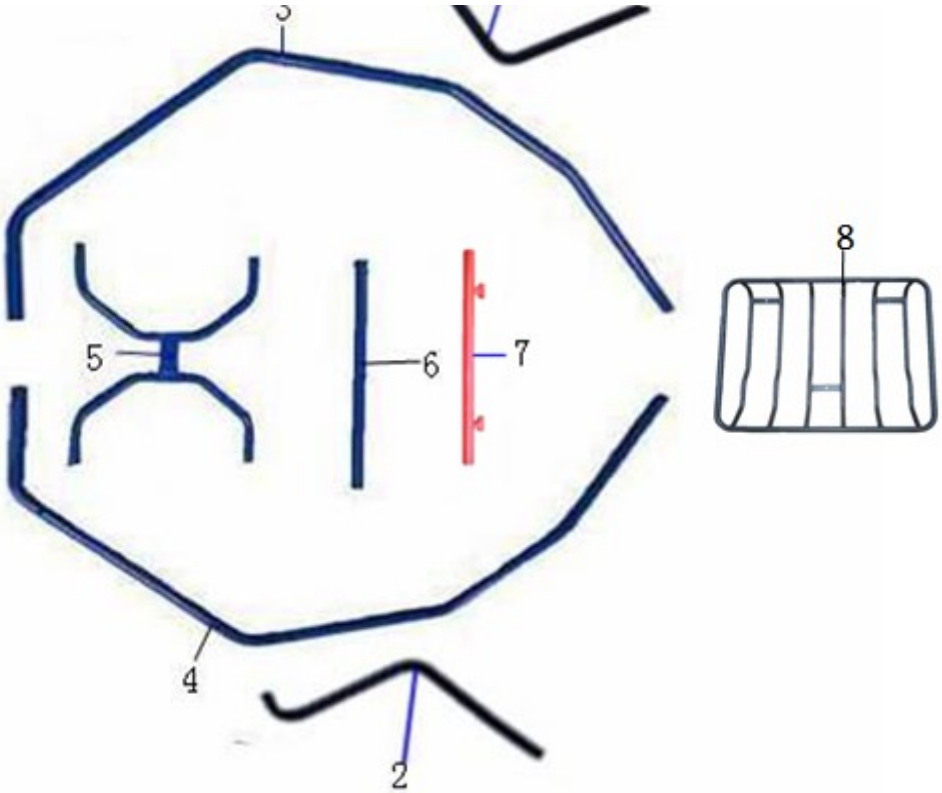

序	件　号	中 文 名 称	英 文 名 称	数量	单价	
	Code name	Chinese	Description	Q'ty	￥	$
1	02011514	侧棚架左	Left Side bar	1		
2	02011515	侧棚架右	Right Side bar	1		
3	02011512	左棚架	Left Roll bar	2		
4	02011513	右棚架	Right Roll bar	1		
5	02011089	后棚架	Rear roll bar	1		
6	02011511	棚架连接管后	Roll bar connection	1		
7	02011510	棚架连接管前		1		
8	02011072	货篮		1		

转向系统、前摇臂 Sttering ASSY，Swing arm

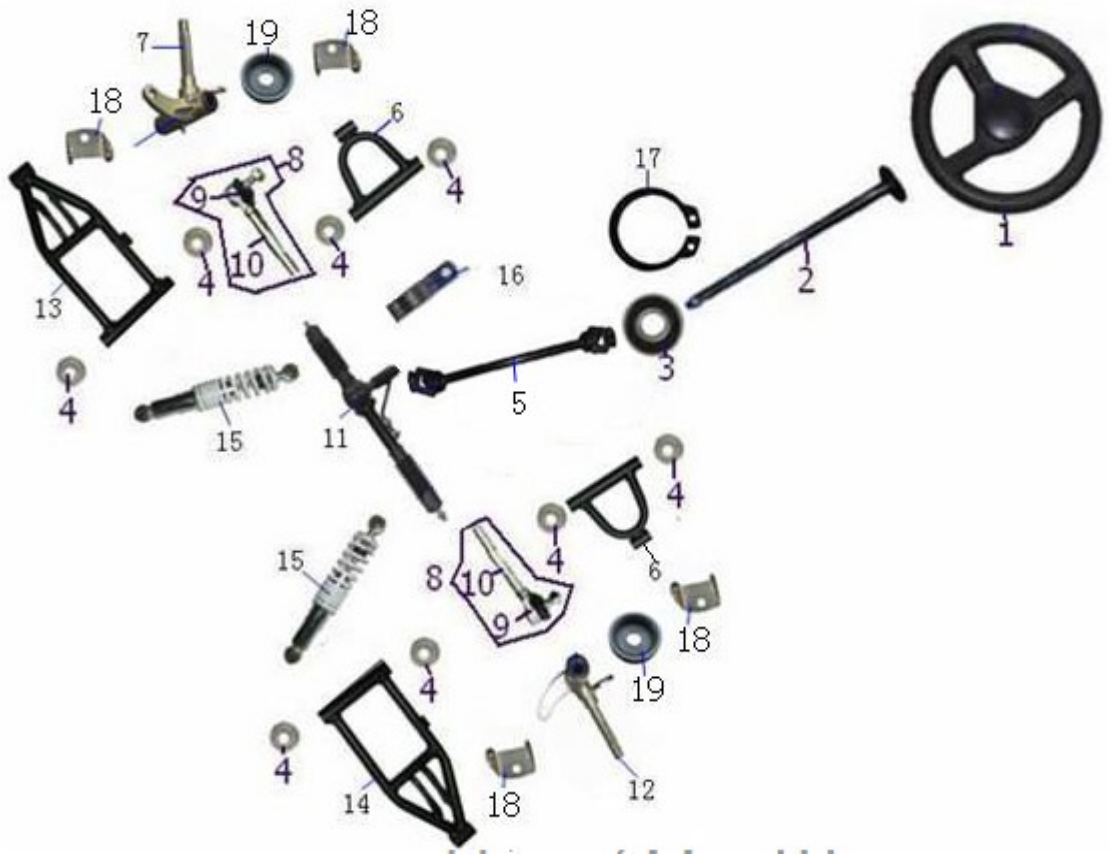

序	件　号	中 文 名 称	英 文 名 称	数量	单价	
	Code name	Chinese	Description	Q'ty	￥	$
1	02030018	方向盘（小、带盖）	Steering Wheel	1		
2	02030714	方向把固定柱	Steering Wheel Fixture	1		
3	12030021	6903轴承	Bearing （6903）	2		
4	12020008	摇臂全铁防尘盖10*22*6	Steel Dust cover 10*22*6	16		
5	02030023	万向节　125GKA-4004	Gimbal L：420mm	1		
6	02010052	上摇臂组件	Upper Swing arm	2		
7	02030224	前转角右	Front steering angel （RH）	1		
8	02030222	转向拉杆（带球头）	Steering rod w/ balljoint	2		
9	12060015	球头	Ball Joint	2		
10	190374	转向拉杆 L:195mm	Steering rod	2		
11	02030022	方向机	Steering machine	1		
12	02030223	前转角左	Front steering angel （RH）	1		
13	02011094	下摇臂组件右	Lower swing arm (RH)	1		
14	02011093	下摇臂组件左	Lower swing arm (LH)	1		
15	07010105	前减震	Front Shock	2		
16	02030015	方向机压板	Steering Machine Cover	2		
17	12050003	轴用卡簧17	Circlip 17	1		
18	02030016	前转向角固定板	Steering angel Fixture	4		
19	12020016	全铁防尘盖	Steel Dust cover 12.5*31*6	4		

换挡机构、踏板 Gearshift，Pedal

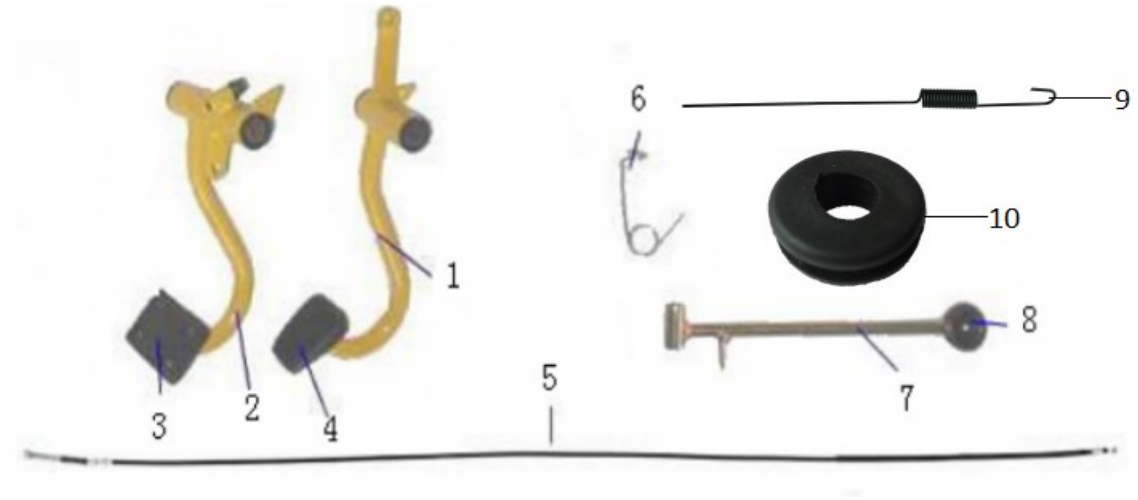

序	件　号	中 文 名 称	英 文 名 称	数量	单价	
	Code name	Chinese	Description	Q'ty	￥	$
1	02010079	油门踏板组件	Accelerator Pedal	1		
2	02010080	刹车踏板组件	Brake Pedal	1		
3	06990015	脚刹踏板防滑套(方形)	Brake Pedal Shoe	1		
4	06990016	脚刹踏板防滑套	Brake Pedal Shoe	1		
5	08020264	油门线	Throttle Cable	1		
6	07020006	手刹杆扭簧	Hand brake spring	1		
7	02010065	手刹杆组件	Hand brake	1		
8	06990017	手刹杆球头	Hand brake ball joint	2		
9	07020007	刹车开关拉簧	Braking switch extension	2		
10	06020036	尾灯工字型橡胶		1		

轮胎、钢圈 WHEEL, RIM

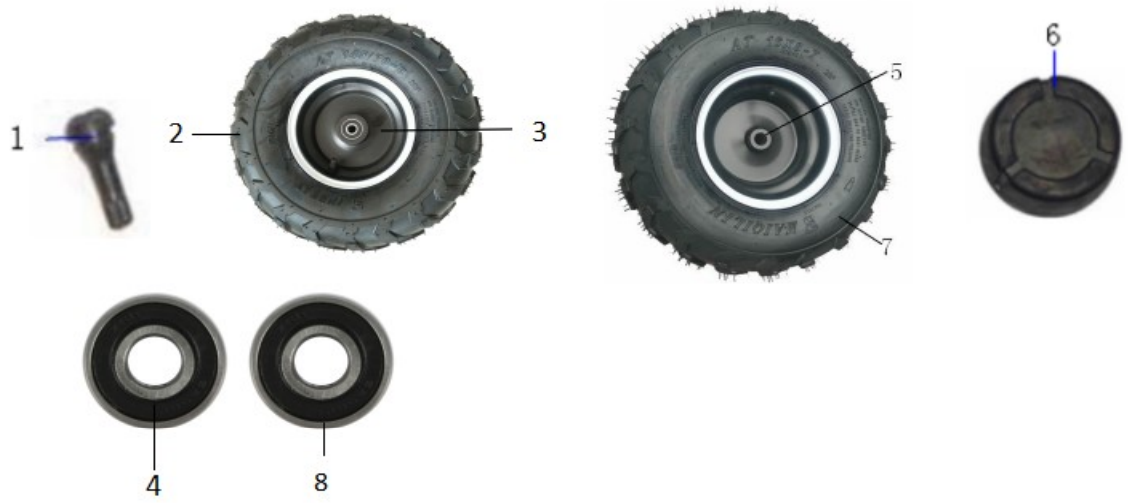

序	件　号	中 文 名 称	英 文 名 称	数量	单价	
	Code name	Chinese	Description	Q'ty	￥	$
1	190016	气门嘴	valve spigot	4		
2	0601004	轮胎145/70-6	Tire 145/70-6	2		
3	02040166	前轮毂6-2.6黑色白边	Front Rim 6-2.6	2		
4	12030049	轴承6201	Bearing （6201）	2		
5	02040213	后轮毂7-5.0黑色白边	Rear Rim 7-5.0	2		
6	12020001	（橡胶）轮毂防尘盖43	Rubber Dust cover 43	4		
7	06010005	轮胎16*8-7	Tire 16*8-7	2		
8	12030013	轴承6202	Bearing （6202）	2		
			换前轮照片 校对轴承规格			

后传动系统 Rear Transmission

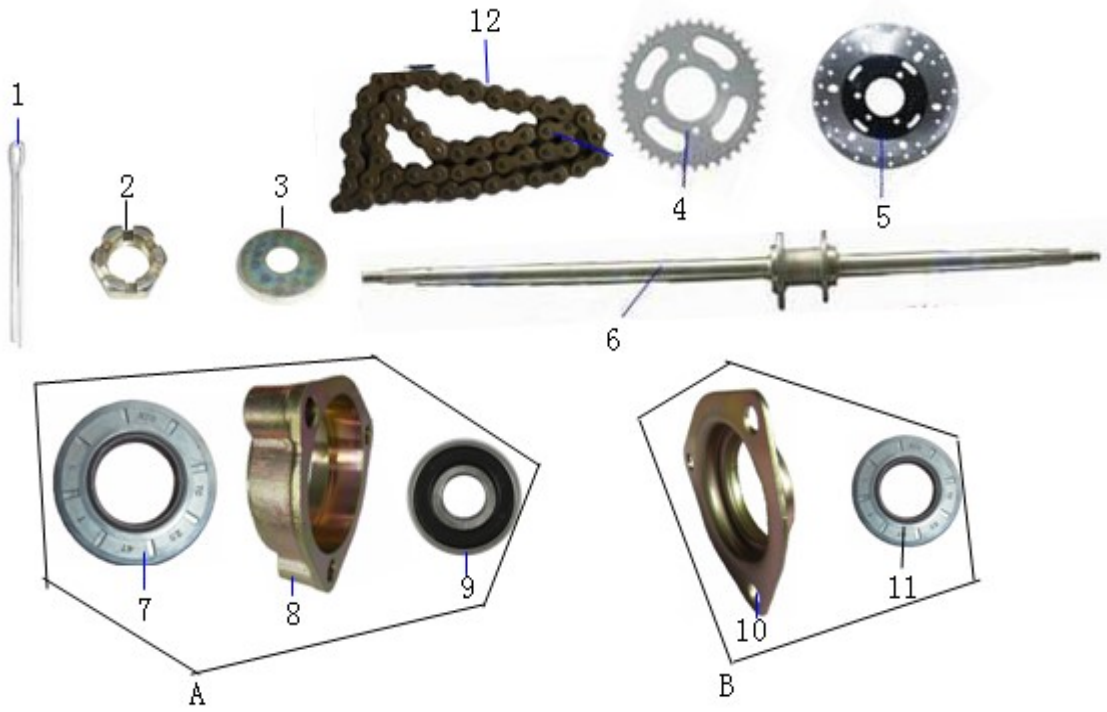

序	件　号	中 文 名 称	英 文 名 称	数量	单价	
	Code name	Chinese	Description	Q'ty	￥	$
1		开口销3.0*40	Pin 3.0-40	2		
2		开槽螺母M16	slotted nut M16	2		
3	12020007	轮毂全铁防尘盖	Steel Dust cover	2		
4	02040115	链盘428-43/Φ78-4-Φ	Sprocket	1		
5	04020004	碟刹盘Φ180/Φ66-3	Disc 180 mm	1		
6	02040336	后轴	Rear axle	1		
A	02040170	轴承座组件	Bearing pedestal ASSY	2		
7	12040017	油封40*28*7	Oil Seal 40*28*7	2		
8	02040174	轴承座	Bearing pedestal	2		
9	12030015	轴承6205	Bearing (6205)	2		
B	02040169	轴承座防尘盖组件	dust cover of the bearing	2		
10	02040173	轴承座防尘盖	dust cover of the bearing	2		
11	12040016	油封40*25*7	Oil Seal 40*25*7	2		
12	02040337	链条428-64L	link chain 428-64L	1		

电器、电缆 Electrical parts, Wire

序	件　号	中 文 名 称	英 文 名 称	数量	单价	
	Code name	Chinese	Description	Q'ty	￥	$
1	03030580	仪表板	Instrument board	1		
2	10010010	大灯开关	Switch headlight	1		
3	10010089	熄火开关	Kill switch	1		
4	10080009	电门锁（插口式）	Lock	1		
5	10990002	电瓶DTX5A-BS	battery 12V5A	1		
6	08010133	主电缆（带防盗器插头）	Master cable	1		
7	09040004	三星装饰灯	Top Lights	2		
8	09010016	（三角）大灯	Headlight	2		
9	10990070-2	防盗器	Anti-theft Device	1		

碟刹 Brake system

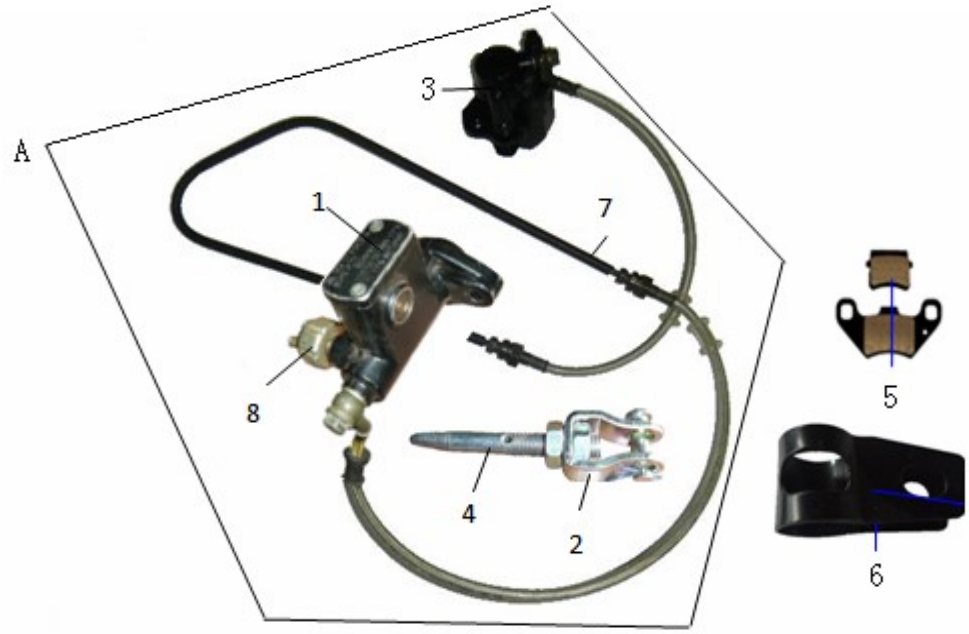

序	件　号	中 文 名 称	英 文 名 称	数量	单价	
	Code name	Chinese	Description	Q'ty	￥	$
A	04010106	碟刹总成	Brake ASSY	1		
1	190051	迷你总泵	Mini Master cylinder	1		
2	190353	顶杆固定座	Pedal Pin Pedestal	1		
3	190171	AG100刹车泵（带支架）	Brake caliper AG100	1		
4	190354	顶杆M8*75（2个螺母）	Pedal Pin M8*75	1		
5	190009	F18A摩擦片	Brake Pad F18A	1付		
6	12990004	碟刹管线夹	Thread Clip	1		
7	190357	制动油管 1820mm	Brake Fluid Pipe	1		

坐垫、安全带 Seat, Belt

序	件　号	中 文 名 称	英 文 名 称	数量	单价	
	Code name	Chinese	Description	Q'ty	￥	$
1	05020012	安全带	Seat Belt	1付		
2	05010052	坐垫	Seat	1		
3	05020020	坐垫滑轨	Seat Rail	1付		
4	06990007	26橡塑套	Rubber cover	1根		

随车工具 Tool Kit

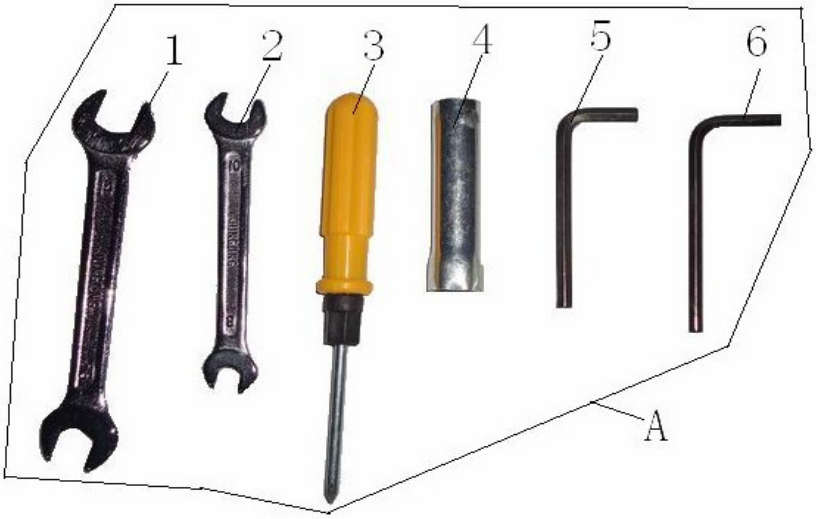

序	件　号	中 文 名 称	英 文 名 称	数量	单价	
	Code name	Chinese	Description	Q'ty	￥	$
A		随车工具	Tools	1		
1	16010005	开口扳手12-14	Open spanner(12-14)	1		
2	16010004	开口扳手8-10	Open spanner(8-10)	1		
3	16010006	双头螺丝刀	Dual-purpose screwdriver	1		
4	16010007	火花塞套筒S=16	Spark plug box spanner(S=17)	1		
5	16010002	内六角扳手6mm	Socket head screw wrench(6mm)	1		
6	16010001	内六角扳手5mm	Socket head screw wrench(5mm)	1		